აჭარის ავტონომიური რესპუბლიკის უმაღლესი საბჭოს შენობის მისაწვდომობის კონცეფცია

მობილობის, მხედველობისა და სმენის შეზღუდვის მქონე პირთათვის

ბათუმი, 2021

დოკუმენტზე მუშაობდნენ:

მარიამ მიქიაშვილი ანა მიქიაშვილი	გიორგი ბლიაძე გიორგი ენუქიძე	თომა კაკაბაძე ნინო ჩხაიძე

ევროკავშირი საქართველოსთვის
The European Union for Georgia

Supreme Council of Autonomous Republic of Ajara

IDFI
ინფორმაციის თავისუფლების განვითარების ინსტიტუტი

UNDP

ეს კონცეფცია შექმნილია ა(ა)იპ „მარიანის" მიერ, ევროკავშირისა (EU) და გაეროს განვითარების პროგრამის (UNDP) მხარდაჭერით და ინფორმაციის თავისუფლების განვითარების ინსტიტუტთან (IDFI) თანამშრომლობით. მის შინაარსზე სრულად პასუხისმგებელნი არიან მისი ავტორები და, შესაძლოა, იგი არ გამოხატავდეს ევროკავშირის (EU), გაეროს განვითარების პროგრამისა (UNDP) და ინფორმაციის თავისუფლების განვითარების ინსტიტუტის (IDFI) შეხედულებებს.

სარჩევი

ტერმინთა განმარტება 03

წინასიტყვაობა 04

შესავალი 05

უნივერსალური დიზაინი და გონივრული მისადაგება 07

დოკუმენტის შექმნის მიზანი და გამოყენების თავისებურებები 08

ბარიერები და რისკები 10

ვინ არიან უსინათლო და მცირემხედველი ადამიანები? 13

ვინ არიან მობილობის შეზღუდვის მქონე ადამიანები? 14

ვინ არიან სმენისარმქონე, სმენადაქვეითებული და ყრუ–უსინათლო ადამიანები? მათთან კომუნიკაციის თავისებურებები 14

აჭარის უმაღლესი საბჭოს შენობის მისაწვდომობის ანალიზი და რეკომენდაციები 16

- ტაქტილური ბილიკი 16
- ტაქტილური რუკა 19
- კიბე 20
- მოაჯირი 23
- ლიფტი 25
- პანდუსი 35
- კარი 40
  - კარის მონიშვნა 47
  - მინის კარის მონიშვნა 48
  - წარწერები კარზე 49

სანიტარულ-ჰიგიენური კვანძები 51

- ხელსაბანები და ნიჟარები 57

სხდომათა დარბაზი 60

დერეფნები 61

აივნები 63

განათება 63

ფერები 64

შიდა ეზო და შესასვლელი 65

ავტოტრანსპორტის გაჩერებები და სადგომები/პარკინგი 66

ევაკუაცია 68

რეკომენდაციები კოვიდ 19-ის პრევენციისთვის 68

რეკომენდაციები აჰარის ა.რ. უმაღლესი საბჭოს შენობის სმენადაქვეითებულ/სმენისარმქონეთათვის მისაწვდომობის გაზრდასთან დაკავშირებით 69

საშვთა ბიურო და შენობაში შესვლა 69

დეპუტატთან სტუმრობა 70

სხდომათა დარბაზი და ბრიფინგების სივრცე 71

განგაში და ევაკუაცია 73

შეჯამება 74

გამოყენებული წყაროები, დოკუმენტები, რეგულაციები 75

ტერმინთა განმარტება

შეზღუდული შესაძლებლობის მქონე პირი – პირი მყარი ფიზიკური, ფსიქიკური, ინტელექტუალური ან სენსორული დარღვევით, რომლის სხვადასხვა დაბრკოლებასთან ურთიერთქმედებამ შესაძლოა ხელი შეუშალოს საზოგადოებრივ ცხოვრებაში ამ პირის სრულ და ეფექტიან მონაწილეობას სხვებთან თანაბარ პირობებში.

გონივრული მისადაგება – პრინციპი, რომელიც ყოველ კონკრეტულ შემთხვევაში იმ აუცილებელი და შესაბამისი ცვლილების განხორციელებას გულისხმობს, რაც არ იწვევს არაპროპორციულ ან გადამეტებულ ტვირთს ან ვალდებულებას და უზრუნველყოფს შეზღუდული შესაძლებლობის მქონე პირის უფლებებისა და თავისუფლებების რეალიზებას სხვებთან თანაბარ პირობებში.

უნივერსალური დიზაინი – პროდუქტის, გარემოს, სწავლების, პროგრამისა და მომსახურების ისეთი დიზაინი, რომელიც ყველა ადამიანს აძლევს მათზე სპეციალური ადაპტირებისა და სპეციალური დიზაინის გამოყენების გარეშე წვდომის საშუალებას. უნივერსალური დიზაინი არ გამორიცხავს, საჭიროების შემთხვევაში, შეზღუდული შესაძლებლობის მქონე კონკრეტული ჯგუფის მიერ დამხმარე საშუალებების ან/და სხვაგვარი ხელშეწყობის გამოყენებას.

ჟესტური ენა – არავერბალური, ვიზუალური ენა, როდესაც ინფორმაციის კოდირება მანუალური და მიმიკური საშუალებებით ხორციელდება.

მისაწვდომი გარემო – ფიზიკური, ინსტიტუციური და სოციალური პირობების ერთობლიობა, რომელიც შეზღუდული შესაძლებლობის მქონე პირს აძლევს თანაბარ შესაძლებლობას ისარგებლოს ყველა საზოგადოებრივი სიკეთით, მათ შორის, საზოგადოებრივი თავშეყრის ადგილას კულტურულ, სპორტულ, პოლიტიკურ ან სხვა ღონისძიებაში მონაწილეობის, აგრეთვე ტრანსპორტით, საინფორმაციო და კომუნიკაციის საშუალებებით სარგებლობის შესაძ-ლებლობას სხვებთან თანაბარ პირობებში.

წინასიტყვაობა

აჭარის ავტონომიური რესპუბლიკის უმაღლესი საბჭოს (შემდგომში - უმაღლესი საბჭო) შენობის მისაწვდომობის კონცეფცია მობილობის, მხედველობისა და სმენის შეზღუდვის მქონე პირთათვის, შემუშავებულია „აჭარის უმაღლესი საბჭოს ღია მმართველობის 2020-2021 წლების სამოქმედო გეგმის“ (შემდგომში - სამოქმედო გეგმა) ფარგლებში.[1]

წინამდებარე დოკუმენტი არ არის ამომწურავი და ვერ წყვეტს შეზღუდული შესაძლებლობის მქონე პირების წინაშე არსებულ ყველა სირთულეს, თუმცა კონცეფციაში მოცემული საკითხების პრაქტიკაში განხორციელება უმაღლესი საბჭოს შენობაში ხელმისაწვდომი გარემოს შესაქმნელად წინ გადადგმული ნაბიჯი იქნება.

აღნიშნული კონცეფცია მომზადდა ევროკავშირისა (EU) და გაეროს განვითარების პროგრამის (UNDP) ერთობლივი პროექტის - „საპარლამენტო დემოკრატიის კონსოლიდაცია საქართველოში“ ფარგლებში, ინფორმაციის თავისუფლების განვითარების ინსტიტუტის (IDFI) დაკვეთითა და ორგანიზაცია „მარიანის“ შესრულებით. კონცეფციის შემუშავებაში ჩართულები იყვნენ შემდეგი სპეციალისტები: მარიამ მიქიაშვილი, ანა მიქიაშვილი, გიორგი ბლიაძე, გიორგი ენუქიძე, თომა კაკაბაძე, და ნინო ჩხაიძე.

კონცეფციაში გამოთქმული მოსაზრებები ეკუთვნით მათ ავტორებს და შესაძლოა, ის არ გამოხატავდეს ევროკავშირის (EU), გაეროს განვითარების პროგრამისა (UNDP) და ინფორმაციის თავისუფლების განვითარების ინსტიტუტის (IDFI) შეხედულებებს.

[1] სამოქმედო გეგმის მე-6, მე-7 და მე-8 ვალდებულებიდან გამომდინარე, უმაღლესმა საბჭომ 2020-2021 წლებში შეზღუდული შესაძლებლობის მქონე პირთათვის შენობისა და ვებგვერდის ადაპტირებისთვის შესაბამისი ნაბიჯები უნდა გადადგას. სამოქმედო გეგმა ხელმისაწვდომია: <http://sca.ge/res/docs/SCAAP-GEO.PDF>.

შესავალი

საქართველოს კონსტიტუციის მე-11 მუხლის (თანასწორობის უფლება) მე-4 პუნქტით დადგენილია, რომ „სახელმწიფო ქმნის განსაკუთრებულ პირობებს შეზღუდული შესაძ-ლებლობის მქონე პირთა უფლებებისა და ინტერესების რეალიზებისთვის.“ შეზღუდული შესაძლებლობის მქონე პირების უფლებებისა და ინტერესების რეალიზება მიიღწევა კომპლექსურად, ადამიანის ყოფიერების მიმართულებით შესაბამისი ძალისხმევის განხორ-ციელების შედეგად. აღნიშნულიდან გამომდინარე, გამოიყოფა ფიზიკური გარემოს, სერვი-სებისა და საკანონმდებლო მისაწვდომობის საკითხები. თითოეული დასახელებული მიმარ-თულებით მდგომარეობის გაუმჯობესება საზოგადოების წევრებისთვის ნიშნავს უფრო მეტ შესაძლებლობას ისწავლონ, დასაქმდნენ, ჰქონდეთ პირადი ცხოვრება, აქტიურად ჩაერთონ საზოგადოებრივ ცხოვრებაში, მიიღონ სამოქალაქო გადაწყვეტილებები და უზრუნველყონ საკუთარი შესაძლებლობის რეალიზება.

აღნიშნული კონცეფციის მიზნებიდან გამომდინარე, „მისაწვდომობა“ განიმარტება, როგორც სამოქალაქო ცხოვრებაში მონაწილეობის, სხვადასხვა სერვისის გამოყენების და ამა თუ იმ ფი-ზიკური ადგილის მიღწევის/შეღწევის შესაძლებლობა.

ნებისმიერი შენობის ადაპტირება შეზღუდული შესაძლებლობის მქონე პირთათვის გულისხმობს ამ შენობის შიდა და მიმდებარე ტერიტორიაზე არსებული ბარიერების ანალიზს. აღნიშნული ანალიზის საფუძველზე, მზადდება რეკომენდაციები ცვლილებების შესახებ და ხორციელდება შესაბამისი სამუშაოები, რათა შენობა მისაწვდომი იყოს კონკრეტული საჭიროების მქონე პირთათვის.

მისაწვდომი ფიზიკური გარემო შეზღუდული შესაძლებლობის მქონე პირთა საზოგადოებაში ინკლუზიისთვის მინიმალური და აუცილებელი საფუძველია. გაეროს 2006 წლის „შეზღუდული შესაძლებლობის მქონე პირთა უფლებების კონვენციის“ მიხედვით, **დისკრიმინაცია** შეზღუდული შესაძლებლობის საფუძველზე გულისხმობს ***შეზღუდული შესაძლებლობის საფუძველზე აღმოცენებულ ნებისმიერ განსხვავებას, გარიყვას ან აკრძალვას, რომლის მიზანს ან შედეგს წარმოადგენს აღიარების, თანაბარი უფლებებისა და პოლიტიკურ, ეკონომიკურ, სოციალურ, კულტურულ, სამოქალაქო და ნებისმიერ სხვა სფეროში მათ მიერ ფუნდამენტურ ღირებულებათა რეალიზების მინიმუმამდე დაყვანა ან სრული უარყოფა წარმოადგენს;*** **იგი მოიცავს დისკრი-მინაციის ყველა ფორმას, მათ შორის უარს გონივრულ მისადაგებაზე.**[2] აღნიშნული კონვენციის რატიფიცირება საქართველოში 2014 წელს მოხდა, რითაც ქვეყანამ აიღო ვალდებულება, უზრუნველყოს შეზღუდული შესაძლებლობის მქონე პირთა უფლებების დაცვა და მათი

[2] გაეროს „შეზღუდული შესაძლებლობის მქონე პირთა უფლებების კონვენცია“, მუხლი 2, გამოქვეყნების თარიღი: 02/05/2014, ხელმისაწვდომია: https://matsne.gov.ge/ka/document/view/2334289?

სრულფასოვანი ჩართვა ქვეყნის სოციალურ, პოლიტიკურ, ეკონომიკურ, საგანმანათლებლო, კულტურულ და სხვა სფეროებში. 2020 წელს კი საქართველოს პარლამენტმა მიიღო საქართველოს კანონი „შეზღუდული შესაძლებლობის მქონე პირთა უფლებების შესახებ“, რითაც კიდევ ერთხელ აღიარა შეზღუდული შესაძლებლობის მქონე პირთა უფლებების დაცვის მნიშვნელობა და მათი რეალიზებისთვის საკანონმდებლო საფუძველი შექმნა.

ᲣᲜᲘᲕᲔᲠᲡᲐᲚᲣᲠᲘ ᲓᲘᲖᲐᲘᲜᲘ ᲓᲐ ᲒᲝᲜᲘᲕᲠᲣᲚᲘ ᲛᲘᲡᲐᲓᲐᲒᲔᲑᲐ

გაეროს შეზღუდული შესაძლებლობის მქონე პირთა უფლებების კონვენციის მიხედვით,

ᲣᲜᲘᲕᲔᲠᲡᲐᲚᲣᲠᲘ ᲓᲘᲖᲐᲘᲜᲘ ᲒᲣᲚᲘᲡᲮᲛᲝᲑᲡ ᲞᲠᲝᲓᲣᲥᲢᲘᲡ, ᲒᲐᲠᲔᲛᲝᲡ, ᲞᲠᲝ�გᲠᲐᲛᲔᲑᲘᲡᲐ ᲓᲐ ᲛᲝᲛᲡᲐᲮᲣᲠᲔᲑᲘᲡ ᲘᲡᲔᲗ ᲓᲘᲖᲐᲘᲜᲡ, ᲠᲝᲛᲔᲚᲘᲪ ᲧᲕᲔᲚᲐ ᲐᲓᲐᲛᲘᲐᲜᲡ ᲐᲫᲚᲔᲕᲡ ᲛᲘᲡᲘ ᲛᲐᲥᲡᲘᲛᲐᲚᲣᲠᲘ ᲒᲐᲛᲝᲧᲔᲜᲔᲑᲘᲡ ᲡᲐᲨᲣᲐᲚᲔᲑᲐᲡ, ᲐᲓᲐᲞᲢᲐᲪᲘᲘᲡᲐ ᲓᲐ ᲡᲞᲔᲪᲘᲐᲚᲣᲠᲘ ᲓᲘᲖᲐᲘᲜᲘᲡ ᲒᲐᲛᲝᲧᲔᲜᲔᲑᲘᲡ ᲐᲣᲪᲘᲚᲔᲑᲚᲝᲑᲘᲡ ᲒᲐᲠᲔᲨᲔ.

მიუხედავად ამისა, უნივერსალური დიზაინი არ გამორიცხავს საჭიროების შემთხვევაში შეზღუდული შესაძლებლობის მქონე კონკრეტული ჯგუფის მიერ დამხმარე საშუალებების გამოყენებას.

ახალი შენობის აშენების ან ძველის ფუნდამენტური ცვლილების დროს, საჭიროა გათვალისწინებული იყოს უნივერსალური დიზაინის პრინციპები. მით უფრო, რომ ეს მნიშვნელოვნად არ ზრდის ხარჯებს და არ მოითხოვს განსაკუთრებულ ძალისხმევას. ამასთან, იგი უზრუნველყოფს სხვადასხვა საჭიროებისა და შეზღუდვის მქონე პირთა თანაბარ მისაწვდომობას ამა თუ იმ მომსახურებაზე ან გარემოზე.

უკვე აშენებული შენობის ადაპტირების დროს, ხშირად მიმართავენ გონივრული მისადაგების პრინციპს, რადგან გარემოს უნივერსალური დიზაინით მოსაწყობად, შესაძლოა შენობის გარკვეული ნაწილის სრული რეკონსტრუქცია გახდეს საჭირო. ეს კი, რიგ შემთხვევებში, განსაკუთრებით, კულტურული მემკვიდრეობის ძეგლის სტატუსის მქონე შენობებში, შეუძლებელია.

ᲒᲝᲜᲘᲕᲠᲣᲚᲘ ᲛᲘᲡᲐᲓᲐᲒᲔᲑᲐ ᲒᲣᲚᲘᲡᲮᲛᲝᲑᲡ ᲧᲝᲕᲔᲚ ᲙᲝᲜᲙᲠᲔᲢᲣᲚ ᲨᲔᲛᲗᲮᲕᲔᲕᲐᲨᲘ ᲘᲛ ᲐᲣᲪᲘᲚᲔᲑᲔᲚᲘ ᲓᲐ ᲨᲔᲡᲐᲑᲐᲛᲘᲡᲘ ᲛᲝᲓᲘᲤᲘᲙᲐᲪᲘᲔᲑᲘᲡᲐ ᲓᲐ ᲙᲝᲠᲔᲥᲢᲘᲕᲔᲑᲘᲡ ᲒᲐᲜᲮᲝᲠᲪᲘᲔᲚᲔᲑᲐᲡ, ᲠᲐᲪ ᲐᲠ ᲘᲬᲕᲔᲕᲡ ᲓᲐᲣᲫᲚᲔᲕᲔᲚ ᲓᲐ ᲒᲐᲣᲛᲐᲠᲗᲚᲔᲑᲔᲚ ᲡᲘᲠᲗᲣᲚᲔᲑᲡ ᲓᲐ ᲣᲖᲠᲣᲜᲕᲔᲚᲧᲝᲤᲡ ᲨᲔᲖᲦᲣᲓᲣᲚᲘ ᲨᲔᲡᲐᲫᲚᲔᲑᲚᲝᲑᲘᲡ ᲛᲥᲝᲜᲔ ᲞᲘᲠᲗᲐ ᲣᲤᲚᲔᲑᲔᲑᲘᲡᲐ ᲓᲐ ᲗᲐᲕᲘᲡᲣᲤᲚᲔᲑᲔᲑᲘᲡ ᲗᲐᲜᲐᲑᲐᲠ ᲠᲔᲐᲚᲘᲖᲔᲑᲐᲡ.

დოკუმენტის შექმნის მიზანი და გამოყენების თავისებურებები

წარმოდგენილი დოკუმენტის შექმნის მიზანია აჭარის უმაღლესი საბჭოს შენობაში სმენის, მხედველობისა და მობილობის შეზღუდვის მქონე ადამიანებისთვის გარემოს მისაწვდომობის გაზრდის მიზნით რეკომენდაციების შემუშავება. მისაწვდომობის უზრუნველსაყოფად ცვლილებების განხორციელება რეგულირებულია აჭარის უმაღლესი საბჭოს ღია მმართველობის 2020-2021 წლების სამოქმედო გეგმის მე-6, მე-7 და მე-8 ვალდებულებით. სამოქმედო გეგმის მიხედვით, 2020-2021 წლებში უმაღლესმა საბჭომ შეზღუდული შესაძლებლობის მქონე პირთათვის უნდა უზრუნველყოს უმაღლესი საბჭოს შენობისა და ვებგვერდის ადაპტირებისთვის საჭირო პროცედურების განხორციელება. აღნიშნული გულისხმობს შენობისა და ვებგვერდის ადაპტირების კონცეფციების შემუშავებას, პროექტისა და ხარჯთაღრიცხვის მომზადებას და, სმენის შეზღუდვის მქონე პირთათვის ინფორმაციის მისაწვდომობის გაზრდას შეხვედრებისა და ვიდეოების ჟესტურ ენაზე თარგმნის გზით. დამატებით უნდა აღინიშნოს, რომ უმაღლესი საბჭოს რეგლამენტის მე-3 მუხლის მე-3 პუნქტი ითვალისწინებს შეზღუდული შესაძლებლობის მქონე პირებისათვის უმაღლესი საბჭოს შენობის შესაბამისი საჭიროებებით აღჭურვას მისი ხელმისაწვდომობის მიზნით.[3]

წინამდებარე დოკუმენტში აღწერილი რეკომენდაციები მისადაგებულია კონკრეტული გარემოს მახასიათებლებთან, გათვალისწინებულია შენობის დანიშნულება და იქ მიმდინარე ღონისძიებები, ძირითადი სამიზნე ჯგუფი, მათი ასაკი და სავარაუდო საჭიროებები.

მიუხედავად იმისა, რომ ქვემოთ მოყვანილი სტანდარტების უმეტესობა უნივერსალურია და ადგილობრივი თუ საერთაშორისო დოკუმენტებით არის რეგულირებული, ყველა რეკომენდაციის უცვლელად გადატანა სხვა შენობაზე ან დიზაინის მნიშვნელოვანი ცვლილება, არ იქნება მიზანშეწონილი.

გარემოს მისაწვდომობის გაზრდისთვის რეკომენდაციების შემუშავებისას გამოყენებულია აჭარის უმაღლესი საბჭოს შენობაში არსებული გარემოს და მისი მისაწვდომობის შესახებ დეტალური შეფასების შედეგად მიღებული ინფორმაცია, საერთაშორისო სამართლებრივი დოკუმენტები და საერთაშორისო ექსპერტთა კვლევების მონაცემები სმენის, მხედველობის და მობილობის შეზღუდვის მქონე ადამიანების საჭიროებების შესახებ.

[3] აჭარის ავტონომიური რესპუბლიკის უმაღლესი საბჭოს რეგლამენტი, მუხლი 3, მაცნეზე გამოქვეყნების თარიღი: 04.04.2019წ. ხელმისაწვდომია: http://www.sca.ge/geo/static/121/umaghlesi-sabchos-reglamenti.

ასევე, დოკუმენტის შექმნისას ავტორთა ჯგუფმა იხელმძღვანელა საქართველოს მთავრობის 2014 წლის 6 იანვრის N41 დადგენილებით - შეზღუდული შესაძლებლობის მქონე პირებისათვის სივრცის მოწყობისა და არქიტექტურული და გეგმარებითი ელემენტების ტექნიკური რეგლამენტის დამტკიცების თაობაზე და საქართველოს მთავრობის 2020 წლის 4 დეკემბრის N732 დადგენილებით „ტექნიკური რეგლამენტის – „მისაწვდომობის ეროვნული სტანდარტების“ დამტკიცების თაობაზე“.[4] ამასთან, დოკუმენტის შედგენისას, გათვალისწინებულია ICC A117.1-2017 სტანდარტები („მისაწვდომი და გამოყენებადი შენობები და მოწყობილობები“) და საქართველოს განათლებისა და მეცნიერების სამინისტროს მიერ ნათარგმნი და ადაპტირებული ნორვეგიული სტანდარტი NS 11001 – 1.E: 2009 (უნივერსალური დიზაინი ბინათმშენებლობაში).

რეკომენდაციების შემუშავებისას, გამოყენებულია სმენის, მხედველობის და მობილობის შეზღუდვის მქონე ადამიანების გამოცდილება, საქართველოში არსებული მდგომარეობა და საზოგადოებაში დამკვიდრებული მიდგომები. ასევე, გაზიარებულია საქართველოში სხვა მოსაზღვრე სფეროებში მომუშავე ორგანიზაციებისა და ექსპერტების გამოცდილება.

ვინაიდან, აჭარის ავტონომიური რესპუბლიკის უმაღლესი საბჭოს შენობა წარმოადგენს კულტურული მემკვიდრეობის ძეგლს და რიგ შემთხვევებში, შეუძლებელია მასში უნივერსალური დიზაინის პრინციპების სრულად დაცვა, ვიყენებთ გონივრული მისაღაგების პრინციპს.

გონივრული მისაღაგების პრინციპი, ერთი მხრივ, უზრუნველყოფს შენობის თანაბარ მისაწვდომობას შეზღუდული შესაძლებლობის მქონე პირებისთვის, მეორე მხრივ, კი, იძლევა საშუალებას, შენარჩუნდეს შენობის არსებული იერსახე და შენობის ინფრასტრუქტურა იყოს მისი დანიშნულების შესაბამისი.

[4] საქართველოს მთავრობის 2020 წლის 4 დეკემბრის N732 დადგენილების მე-5 მუხლის თანახმად, 1-ლი მარტიდან ძალადაკარგულად გამოცხადდა „შეზღუდული შესაძლებლობის მქონე პირებისათვის სივრცის მოწყობისა და არქიტექტურული და გეგმარებითი ელემენტების ტექნიკური რეგლამენტის დამტკიცების თაობაზე“ საქართველოს მთავრობის 2014 წლის 6 იანვრის №41 დადგენილება.

ᲑᲐᲠᲘᲔᲠᲔᲑᲘ ᲓᲐ ᲠᲘᲡᲙᲔᲑᲘ

ნებისმიერი შენობის და მასში არსებული ფიზიკური გარემოს მდგომარეობა სხვადასხვა რისკს ქმნის შეზღუდული შესაძლებლობის მქონე პირთათვის. საჯარო სამსახურის შენობები სხვა შენობებთან შედარებით, კიდევ უფრო მოწყვლადია აღნიშნული რისკების მიმართ, რადგან როგორც წესი, ადმინისტრაციული შენობებით სარგებლობა უნდა შეეძლოს ნებისმიერი შეზღუდული შესაძლებლობის მქონე მოქალაქეს - როგორც სერვისების მიმღებს ან/და როგორც თანამშრომელს.

შენობის მისაწვდომობის ანალიზი ინფორმაციას იძლევა ამა თუ იმ ტიპის ბარიერების შესახებ. შენობაში არსებული დაბრკოლებები შეზღუდული შესაძლებლობის მქონე პირთა სხვადასხვა უფლების განხორციელებას უშლის ხელს. დოკუმენტის მიზნებიდან გამომდინარე, შესაძ-ლებელია გამოიყოს ბარიერებისა და რისკების შემდეგი ჯგუფები:

- გადაადგილების შემზღუდავი;
- უსაფრთხოების შემზღუდავი - ფიზიკური საფრთხის შემცველი;
- ჩართულობის და მონაწილეობის შემზღუდავი;
- ინფორმაციაზე წვდომის შემზღუდავი;
- ღირსების შემლახველი;
- სასიცოცხლო და ფიზიკური მოთხოვნილებების დაკმაყოფილების შემზღუდავი;

ᲒᲐᲓᲐᲐᲓᲒᲘᲚᲔᲑᲘᲡ ᲨᲔᲛᲖᲦᲣᲓᲐᲕᲘ ᲑᲐᲠᲘᲔᲠᲔᲑᲘ

გულისხმობს ისეთ ფიზიკურ გარემოს, როდესაც მაგ. შენობაში ან მის რომელიმე ნაწილში შეღწევა შეუძლებელია. ხშირ შემთხვევაში ესაა მობილობის შეზღუდვის მქონე ადამიანებისთვის საფეხურები, შესაბამისი პარამეტრების მქონე ლიფტის და პანდუსის არარსებობა ან უსინათლო ადამიანისთვის იმდენად არასტრუქტურირებული ფიზიკური გარემო, რომ შეუძლებელია ორიენტირება და მიმართულების არჩევა. მაგალითად, თუ შენობაში მოეწყობა ლიფტი, მაგრამ არ მოხდება ლიფტამდე მისასვლელ დერეფანში არსებული კიბის ადაპტირება, მაშინ მობი-ლობის შეზღუდვის მქონე პირები ამ ლიფტით ვერ შეძლებენ სარგებლობას. ასეთ შემთხვევაში, ლიფტის დასამონტაჟებლად გაწეული ხარჯი შესაძლოა, არამიზნობრივადაც ჩაითვალოს.

უსაფრთხოების შემზღუდავი, ფიზიკური საფრთხის შემცველი ბარიერები

მოიცავს ისეთ დაბრკოლებებს, რომლებიც ქმნის ფეხის ან ეტლის დაცურების რისკებს. ასევე წაქცევის, ჩავარდნის, დაჯახების, რამის დაცემის საშიშროებას. უსაფრთხოების შემზღუდავი ბარიერების ჯგუფში ერთიანდება არასათანადო საევაკუაციო და განგაშის სისტემაც. მაგალითად, თუ არ მოხდება კიბის უჯრედებში ფანჯრებიდან შემომავალი ჭარბი სინათლის შესაკავებლად საჭირო ჟალუზების ჩამოკიდება და მოაჯირებს შორის არსებული ღია სივრცეების გადაკეტვა / ამოშენება, ეს საფრთხეს შეუქმნის შენობის ინფრასტრუქტურით მოსარგებლე მხედველობის დარღვევის მქონე პირებს.

ჩართულობის და მონაწილეობის შემზღუდავი ბარიერები წარმოადგენენ ჩართულობისა და მონაწილეობის უფლების განხორციელების შემზღუდავ რისკ-ფაქტორებს, მაგ. სურდოთარჯიმნის არარსებობა, ან/და ეტლით მოსარგებლე პირთათვის საჯარო გამოსვლის ან სიტყვის წარმოთქმის შეზღუდვა დარბაზში შესაბამისი ტრიბუნის ან ადგილის არარსებობის ან მიუწვდომლობის გამო.

ინფორმაციაზე წვდომის შემზღუდავი ბარიერები

ეს ჯგუფი მოიცავს საჯარო თუ პირად კონფიდენციალურ ინფორმაციაზე წვდომის შეზღუდვას ძირითადად მხედველობის ან/და სმენის დარღვევის მქონე პირთათვის, ინფორმაციის ალტერნატიული ფორმატით მიღების შეუძლებლობას, მაგ. ელექტრონული, ხმოვანი ან ბრაილის შრიფტით ნაბეჭდი სახით. ასევე, სმენის დარღვევის მქონე პირთათვის სურდოთარგმანის არარსებობას და სხვა. ინფორმაციაზე წვდომის შემზღუდავი ბარიერები ხშირად არა, თუმცა შესაძლოა იყოს მობილობის შეზღუდვის მქონე ადამიანებისთვისაც. მაგ. ისეთი, როგორიცაა ზედმეტად მაღლა დაკიდებული საინფორმაციო ბანერები ან საჯარო ინფორმაციის ისეთ სივრცეში განთავსება, რომელიც არ არის მისაწვდომი ეტლით მოსარგებლეთათვის.თუ შენობაში არის შეღწევისა და გადაადგილების შემზღუდავი ან ფიზიკური საფრთხის შემცველი ბარიერები, აღნიშნული, ავტომატურად ნიშნავს იმას, რომ ინფორმაციის მიღების უფლება სრულყოფილად ვერ იქნება უზრუნველყოფილი.

ღირსების შემლახველი ბარიერები

ღირსების შემლახველია ისეთი ბარიერები და დაბრკოლებები, რომელიც გარდაუვალს ხდის ადამიანის პირადი სივრცის დარღვევას, ან იწვევს მის გარიყვას და იზოლირებას, მაგ. თუ მობილობის შეზღუდვის მქონე ადამიანის გადაადგილება მისი ხელში აყვანის გარეშე შეუძლებელია ან თუ მას უწევს ისეთი შესასვლელით ან ლიფტით სარგებლობა, რომელიც არ გამოიყენება ადამიანთა გადაადგილებისთვის და განკუთვნილია, მაგალითად, სამშენებლო მასალის გადატანის ან სხვა სამეურნეო საქმიანობისთვის და არ არის უზრუნველყოფილი სისუფთავე თუ სხვა პირობები. ღირსების შემლახველია პირობები, თუ მაგ. ფიზიკური გარემოს მისაწვდომობის ხარვეზების გამო, ადამიანს სხვებისგან გარიყულად და იზოლირებულად უწევს ჯდომა ან მაგალითად, მისთვის მიუწვდომელია გართობისა და დასვენების სივრცე. ასევე, ღირსების შემლახველია სანიტარულ წერტილებსა და ტუალეტებში ისეთი საერთო სივრცე, რომელიც არ იძლევა სხვათაგან გამოყოფილად მოხმარების საშუალებას, ან ბავშვისთვის საფენების სპეციალურად გამოყოფილ სივრცეში გამოცვლის შესაძლებლობას. ღირსების შემლახველი მდგომარეობა შესაძლოა შეიქმნას როგორც ფიზიკურ გარემოში, ასევე სერვისებსა და რეგულაციებში არსებული ბარიერების გამო. აღნიშნულის მაგალითია უსინათლოთათვის საჯარო სერვისებით სარგებლობისას ხელმოწერისთვის მინდობილი პირის მოთხოვნა.

სასიცოცხლო და ფიზიკური მოთხოვნილებების დაკმაყოფილების შემზღუდავი

ეს ჯგუფი მოიცავს ისეთ ბარიერებს, როგორიცაა მაგალითად არაადაპტირებული საპირ-ფარეშოები, სასმელი წყლის წერტილების/აპარატების მიუწვდომლობა, მოსაწევი სივრცის არაადაპტირებულობა და სხვა. აღნიშნული ბარიერი შესაძლოა გამოვლინდეს არა მხოლოდ ფიზიკურ გარემოში, არამედ თანამშრომელთა დამოკიდებულებაში, რომელიც ეხება მაგ. ასთმის საწინააღმდეგო აპარატის ან ინსულინის ნემსის მოხმარებას და ამის გამო პირის დაცინვას, სტიგმატიზებას ან სხვა სახის შეურაცხყოფას.

რისკების ყველა აღნიშნულ ჯგუფს თან ახლავს დამოუკიდებლობის შეზღუდვის კომპონენტი. მაგალითად, ეტლით მოსარგებლე ადამიანისთვის გადაადგილების შემზღუდავი ბარიერის დაძლევა შესაძლებელი ხდება მხოლოდ თანმხლები პირის ან სხვა ადამიანების მხრიდან ფიზიკური დახმარების შემთხვევაში ან მხედველობის დარღვევის მქონე პირისთვის კონფიდენციალურ ინფორმაციაზე წვდომა შესაძლებელი ხდება მხოლოდ და მხოლოდ მხედ-ველი ადამიანის დახმარებით. აღნიშნულ დამაბრკოლებელ გარემოებებს, ასევე, მიეკუთვნება სმენის არმქონე პირისთვის ჩართულობის შემზღუდავი ბარიერის გადალახვა მხოლოდ მისი პირადი ნაცნობის და დამხმარე პირის მონაწილეობით. არსებობს შეზღუდვები და გარემოებები, როდესაც შეზღუდული შესაძლებლობის მქონე პირები მიმართავენ თანაშემწის სერვისს და იყენებენ მის დახმარებას, თუმცა საქართველოს კანონმდებლობით გათვალისწინებული უფლებებისა და ინტერესების რეალიზების პირობები გულისხმობს უფლებების რეალიზებას პიროვნების მაქსიმალური დამოუკიდებლობის უზრუნველყოფით და არა მეურვის, ახლობლის ან უბრალოდ მაღალი სოციალური პასუხისმგებლობის მქონე სხვა მოქალაქისთვის დახმარების თხოვნის გარდაუვალი საჭიროებით.

წინამდებარე დოკუმენტის სრულად დანერგვა და განხორციელება უმაღლესი საბჭოს მიერ წარმოადგენს ადაპტირებული სერვისების თუ მისაწვდომი ფიზიკური გარემოს შეთავაზებას შეზღუდული შესაძლებლობის მქონე პირთათვის, რაც ნიშნავს არა მხოლოდ შეზღუდული შესაძლებლობის მქონე პირთა უშუალოდ ჩართულობის უზრუნველყოფას, არამედ სახელმწიფოს და შესაბამისად კონკრეტული სამსახურების ღიაობას, მზაობას და მიმღებლობას, რომ უზრუნველყონ მოქალაქეთა თანასწორი ჩართულობა, რაც ბევრად მეტია მოქალაქეთათვის ვიდრე უბრალოდ მისაწვდომი გარემო. როგორც ზემოთ არის აღწერილი, შენობაში, ციფრულ სივრცეში, რეგულაციებში თუ სერვისებში არსებული ბარიერები ქმნის რისკებს, ზღუდავს გადაადგილებას, ჩართულობას ან საფრთხეს უქმნის ადამიანს. ამ რისკების შემცირება და აღმოფხვრა კი შესაძლებელია მხოლოდ კომპლექსური ცვლილებების პაკეტის განხორ-ციელებით.

წინამდებარე დოკუმენტის ნაწილობრივი განხორციელება, ვერ უზრუნველყოს ფიზიკურ გარე-მოში და სერვისებში არსებული ბარიერების სრულად აღმოფხვრას, შეუზღუდავს შეზღუდული შესაძლებლობის მქონე ადამიანებს ჩართულობას, აგრძნობინებს მათ არამეგობრულ, არამიმღებლურ დამოკიდებულებას და ხელს შეუშლის მათი სამოქალაქო და საზოგადოებრივი აქტიურობის პროცესს, სერვისების მიღებას და შეაფერხებს მოქალაქეთა ნდობას და კეთილგანწყობას საჯარო სტრუქტურების და სახელმწიფოს მიმართ.

ვინ არიან უსინათლო და მცირემხედველი ადამიანები?

ხშირად ადამიანებს უჭირთ იმის წარმოდგენა, თუ რას ნიშნავს უსინათლობა, როგორ შეიძლება ადამიანმა დანახვის გარეშე აღიქვას და შეიმეცნოს სამყარო, როგორ შეიძლება იყოს დამოუკიდებელი და მონაწილეობა მიიღოს საზოგადოებრივ ცხოვრებაში. უსინათლო ადამიანებთან დაკავშირებით უამრავი სტერეოტიპია გავრცელებული. მაგალითად, ხშირად ჰგონიათ, რომ ადამიანს, რომელიც ვერ ხედავს, ფენომენურად განვითარებული სმენა და ყნოსვა აქვს, რაც სიმართლეს არ შეესაბამება. ისინი უბრალოდ მეტ ყურადღებას აქცევენ მხედველობის გარდა, შეგრძნების სხვა ორგანოებით მიღებულ ინფორმაციას. საზოგადოებას, ასევე, მწირი ინფორმაცია აქვს მცირემხედველობის შესახებ. არსებობს მხედველობის შეზღუდვის საკმაოდ დიდი დიაპაზონი და მათ შორის ერთმანეთის მოპირისპირე მდგომარეობებიც, კერძოდ, თუ ერთი ადამიანისთვის დამატებითი განათებაა საჭირო, მეორეს შესაძლოა ჭარბი სინათლე ისე აღიზიანებდეს, რომ მბჟუტავი განათება ერჩივნოს. არსებობენ მცირემხედველი ადამიანები მხედველობის ველის დაზიანებით, ზოგიერთი მათგანი ხედავს მხოლოდ გვირაბისებურად, თითქოს ვიწრო ნახვრეტში იხედებოდეს, სხვებს კი პირიქით, შესაძლოა შუა ნაწილში აღქმა ჰქონდეთ დარღვეული, სამაგიეროდ პერიფერიულ ველში ხედავდნენ. სხვა ტიპის დარღვევის დროს შესაძლოა გამოსახულების სიმკვეთრე იყოს დარღვეული, ან ფერების აღქმა არ იყოს ზუსტი. ერთ-ერთი გავრცელებული დარღვევის - დალტონიზმის ყველაზე ფართოდ გავრცელებული გამოხატულებაა მწვანე და წითელი ფერების ერთმანეთში არევა.ამიტომ

თუ ფერებს შინაარსობრივ დატვირთვას ვაძლევთ და განსხვავებული რამის აღსანიშნად ვიყენებთ, წითლისა და მწვანის გვერდიგვერდ გამოყენება არ შეიძლება.

დამატებითი ინფორმაციისთვის იხილეთ ქვეთავი „ფერები“.

მხედველობის დარღვევები სხვადასხვა კომბინაციითა და ხარისხით შეიძლება გამოვლინდეს. მხედველობის დარღვევა შეიძლება იყოს თანდაყოლილი ან მოგვიანებით შეძენილი. სხვადასხვა დარღვევის დროს, დამხმარე საშუალებებიც და ხელშეწყობის სტრატეგიაც ერთმანეთისგან განსხვავდება.

ვინ არიან მობილობის შეზღუდვის მქონე ადამიანები?

მობილობის შეზღუდვა მოიაზრებს არა მხოლოდ ქვედა, არამედ ზოგ შემთხვევაში ზედა კიდურების გამოყენებასთან დაკავშირებულ სირთულეებს. გადაადგილების შეზღუდვის მქონე ადამიანები, მაგალითად, ეტლით მოსარგებლეები, არ შეიძლება განვიხილოთ, როგორც ერთი კატეგორია. ეს ნიშანი რამდენიმე სახის მდგომარეობას აერთიანებს. მობილობის შეზღუდვის მქონე ორ პირს შესაძლოა ერთმანეთისაგან სრულიად განსხვავებული საჭიროებები ჰქონდეთ. მაგალითად, ერთი მათგანი, შესაძლოა იყენებდეს კიბეს, ხოლო მეორე გადაადგილდებოდეს ლიფტით, რადგან ეტლით მოსარგებლეა.

ვინ არიან სმენისარმქონე, სმენადაქვეითებული და ყრუ–უსინათლო ადამიანები? მათთან კომუნიკაციის თავისებურებები

სმენისარმქონე (ყრუ) არის ადამიანი, რომელსაც დაბადებიდან არ აქვს ან დაკარგული აქვს სმენა და მის საკომუნიკაციო ენას ჟესტური ენა წარმოადგენს. სმენისარმქონე ადამიანს გარემოსთან კომუნიკაციაში ეხმარება სურდო თარჯიმანი.

მნიშვნელოვანია აღინიშნოს, რომ ტერმინის – ყრუ – გამოყენება საქართველოს კანონ-მდებლობით დაშვებულია, თუმცა საზოგადოებაში გავრცელებული სტერეოტიპებისა და მასთან დაკავშირებული უხეში ასოციაციების გამო, თემის გარკვეულ ნაწილს მართებულად მიაჩნია, თუ ამ ტერმინს სმენისარმქონეთი ჩავანაცვლებთ.

სმენადაქვეითებულია ადამიანი, რომელსაც აქვს სმენის სხვადასხვა ხარისხის დაქვეითება და ინფორმაციის მისაღებად იყენებს სხვადასხვა დამხმარე საშუალებას, მეტწილად სმენის აპარატს, კოხლეარულ იმპლანტს ან FM (ეფემ) სისტემას.

ასევე, არსებობენ ადამიანები, რომლებსაც სმენისა და მხედველობის შეზღუდვა ერთდროულად აქვთ და მათ ყრუ–უსინათლო ადამიანებს უწოდებენ. თუმცა უნდა ითქვას, რომ აღნიშნული თემი იყოფა ქვეკატეგორიებად, კერძოდ:

- ერთდროულად სრულად ან პრაქტიკულად ყრუ და უსინათლო პირები;
- ერთდროულად ყრუ და მცირემხედველი პირები;
- ერთდროულად სმენადაქვეითებული და უსინათლო პირები;
- ერთდროულად სმენადაქვეითებული და მცირემხედველი პირები;

არსებობენ ადამიანები, რომლებიც დაბადებიდან ვერ ხედავდნენ და არ ესმოდათ. ასევე ისეთები, რომლებიც იყვნენ „მხოლოდ“ ყრუ/სმენადაქვეითებულები ან „მხოლოდ“ უსი-ნათლოები/მცირემხედველები და მოგვიანებით, მეორე შეგრძნება დაკარგეს. ზოგიერთები ვერაფერს ხედავენ და ცოტა ესმით, ზოგიერთებმა შეინარჩუნეს მხედველობა, მაგრამ არ ესმით.

არიან ისეთებიც, რომლებიც ცუდად ხედავენ და ცუდად ესმით. არსებობს, ასევე, შეზღუდული შესაძლებლობის სხვადასხვა მიზეზი და ცხოვრებისეული მდგომარეობა. საბოლოოდ, ზემოთ ჩამოთვლილ ადამიანებს აერთიანებს ის, რომ ყოველდღიურად აწყდებიან ერთდროულად სმენისა და მხედველობის დაზიანებით გამოწვეულ შედეგებს. ზოგიერთი მათგანი პროფესიულად და სოციალურად აქტიურია. ზრდიან ბავშვებს, არიან რეალიზებულნი და მატერიალურადაც დამოუკიდებელნი. სხვები ცხოვრობენ საკუთარ ოჯახებთან ან ხანდაზმულთა საცხოვრებლებში, მათ არ შეუძლიათ დამოუკიდებლად გარეთ გასვლა და ყოველდღიური ან ნებისმიერი სახის საქმიანობის შესრულებისას მუდმივი მხარდაჭერა ესაჭიროებათ. ყრუ-უსინათლო პირის ცხოვრება განსხვავდება „მხოლოდ“ ყრუ ან „მხოლოდ“ უსინათლო პირის ცხოვრებისაგან, რადგან მეტი შეზღუდვა და მათი კომპენსირების ნაკლები შესაძლებლობა აქვს.

იმ ადამიანთათვის, რომლებიც დაბადებიდან ან ადრეული ბავშვობიდან ყრუ/სმენადაქვეითებულები არიან, კომუნიკაციის ფორმას ჟესტური ენა და თითების ანბანი წარმოადგენს. მცირემხედველობის პირობებში მათ ჟესტების ვიზუალურად წაკითხვა ან თითების ანბანის შეხებით შეგრძნება შეუძლიათ.

უსინათლო და მცირემხედველი ადამიანები, რომლებსაც საშუალო ხარისხის სმენის დაქვეითება აქვთ, როგორც წესი, ზეპირი მეტყველებით ურთიერთობენ და ამასთან, ხშირად იყენებენ სმენის დამხმარე მოწყობილობებს. იმ შემთხვევაში, თუ ვერბალური მეტყველება უკვე აღარ ესმით, შეუძლიათ ბრაილის შრიფტის გამოყენება.

კომუნიკაციის უნივერსალური მეთოდი ყველა ყრუ-უსინათლო ადამიანისთვის, რომელთაც სიტყვების წერა შეუძლიათ, არის ლორმი – ტაქტილური ანბანი, რომელიც ავსტრიელ იერონიმუს ლორმის მიერ მე-19 საუკუნის შუა პერიოდში შეიქმნა. ლორმის ანბანი შედგება ხაზებისა და წერტილებისგან, რომლებიც სიმბოლურად ანბანის სხვადასხვა ასოს გამოხატავს და ხელის გულზე დაიტანება.[5]

[5] აღნიშნულ ქვეთავში მოცემული საკითხების შესახებ ინფორმაცია იხილეთ პუბლიკაციაში „ყველაფერი რაც ყრუ-უსინათლო პირების შესახებ უნდა ვიცოდეთ“, ხელმისაწვდომია:
< https://deafblind.ge/wp-content/uploads/2020/11/qarthuli-yru-usinatlo_publication.pdf >.

აჭარის უმაღლესი საბჭოს შენობის მისაწვდომობის ანალიზი და რეკომენდაციები

ტაქტილური ბილიკი

ტაქტილური ბილიკის ძირითადი დანიშნულებაა, უსინათლო ადამიანი ყველაზე უსაფრთხო გზით მიიყვანოს მნიშვნელოვან პუნქტებამდე, მაგ.: საშვთა ბიურო, კიბე, ლიფტი, სხდომათა დარბაზი, ტაქტილური რუკა და სხვა. ბილიკზე ხელჯოხის გაყოლებით შესაძლებელია ადამიანი უსაფრთხოდ და ზუსტად მივიდეს სასურველ პუნქტამდე.

აჭარის უმაღლესი საბჭოს შენობის გარე პერიმეტრზე, შესასვლელამდე, ასევე შენობის შიგნით უნდა დაიგოს ტაქტილური ბილიკი, რათა უსინათლო ადამიანებს დიდ სივრცეში ორიენტირება გაუადვილდეთ.

ბილიკის დაგებისას, აუცილებელია გათვალისწინებული იყოს შემდეგი პარამეტრები:

- ბილიკი უნდა დაიგოს კონკრეტული საწყისი პუნქტიდან და მივიდეს კონკრეტულ მნიშვნელოვან პუნქტამდე. მისი სიგანე უნდა იყოს 30 სმ, ხოლო თითოეული ფილის სიმაღლე 0,4-0,5 სმ.
- ტაქტილური ბილიკი უნდა მივიდეს შენობის ეზოს გარეთ მდებარე ორივე შესასვლელთან (დამატებითი ინფორმაციისთვის იხილეთ ქვეთავი „შიდა ეზო“), რათა მხედველობის შეზღუდვის მქონე პირებმა საშვის მიღება და შენობაში შესვლა დამოუკიდებლად შეძლონ. ბილიკი უნდა მიდიოდეს შენობის ცენტრალური შესასვლელი კარიდან კიბის საფეხურებამდე. პირველი საფეხურის ქვეშ და ბოლო საფეხურის თავზე, ბაქნებზე, საფეხურების მთელ სიგანეზე, ხორკლიანი ფილები უნდა დაიგოს. კარიდან ბილიკი უნდა მიდიოდეს უსაფრთხოების საკონტროლო გასასვლელთან. გასასვლელის ორივე მხარეს ხორკლიანი ფილების დაგებაა საჭირო. ამის შემდეგ ბილიკი უნდა მივიდეს კიბემდე და ლიფტამდე.
- ბილიკის მოხრა სასურველია, 90 გრადუსიანი კუთხით გაკეთდეს. ბილიკის დაგებისას შეძლებისდაგვარად თავიდან უნდა ავიცილოთ დიაგონალური მიმართულებები, ბლაგვი და მახვილი კუთხეები. ყველაზე მეტად მისაღებია მართი კუთხის გადაბმები.
- ბილიკი შესაძლოა იყოს როგორც გრანიტის ფილების, რომლებიც არსებული იატაკის ამოჭრის შემდეგ დარჩენილ არხში ჩაისმება, ასევე არსებულ ზედაპირზე დაეკრას რეზინის, კერამოპლასტმასის ან ლითონის ფილები. სხვადასხვა ტიპის ფილას სხვადასხვა გამძლეობა და ხარისხი აქვს. აგრეთვე განსხვავდება ღია და დახურულ სივრცეში დასაგები ფილები.

! აჭარის უმაღლესი საბჭოს შენობაში სასურველია დაიგოს ტაქტილური ბილიკი მეტალის ფილებით.

- ტაქტილური ბილიკის ფერი, სასურველია, იყოს იმგვარად შერჩეული, რომ არსებულ იატაკთან კონტრასტს ქმნიდეს და თან არსებულ დიზაინს ერგებოდეს. გასათვალისწინებელია, რომ ბილიკის ფერი მცირემხედველი პირებისთვის აღქმადი უნდა იყოს.

- შესასვლელი კარის შიგნით და გარეთ, კიბის ყოველი უჯრედის დასაწყისსა და ბოლოში უნდა დაიგოს ტაქტილური ხორკლიანი ფილები, რომლებიც ერთი მხრივ დააბოლოვებს ტაქტილურ ბილიკს, ხოლო მეორე მხრივ, მიანიშნებს ამა თუ იმ მნიშვნელოვანი პუნქტის მოახლოების შესახებ. ხორკლიანი ფილები მისანიშნებელ ობიექტთან მაქსიმალურად ახლოს უნდა დაიგოს. მათი არსებობა მეტად მნიშვნელოვანია ლიფტების შესასვლელებთან, კიბის ყოველი უჯრედის დასაწყისსა და ბოლოს, გარე პერიმეტრზე - შენობის შესასვლელთან და ტაქტილურ რუკებთან.

არსებული: გარე კიბე

რეკომენდებული: გარე კიბე - ტაქტილური ფილები

ტაქტილური ბილიკი - არსებული მდგომარეობა:

- ტაქტილური ბილიკი არ არის;
- ტაქტილური მიმანიშნებელი ფილები არ არის;
- უსინათლო და მცირემხედველი ადამიანებისთვის გართულებულია მიმართულების არჩევა და შენარჩუნება;
- უსინათლო და მცირემხედველი ადამიანებისთვის რთულია მნიშვნელოვანი ადგილების პოვნა;
- უსინათლო და მცირემხედველი ადამიანებისთვის კიბის საფეხურები წარმოადგენს ფეხის ჩასავარდნ და ფეხის წამოსაკრავ საფრთხეს.

ტაქტილური ბილიკი - რეკომენდაცია:

- დაიგოს ტაქტილური ბილიკი შენობის გარე პერიმეტრზე, შესასვლელამდე;
- დაიგოს ტაქტილური ბილიკი შენობის შიგნით;
- დაიგოს ტაქტილური მიმანიშნებელი ფილები შესასვლელ კართან, კიბის უჯრედში, ლიფტთან, გარე კიბის საფეხურებამდე, ტაქტილურ რუკასთან და სხვა მნიშვნელოვან ადგილებთან;

ტაქტილური ბილიკი და ფილები:

სიგანე:	30 სმ.
სიმაღლე:	0.4-0.5 სმ.
მასალა:	უმჯობესია მეტალის, შესაძლებელია რეზინის ან კერამოპლასტმასის
ფერი:	ფონთან შედარებით კონტრასტული, დიზაინის შესაბამისი
ბილიკის მოხრა:	სასურველია 90-იანი კუთხით, შეძლებისდაგვარად, რაც შეიძლება ნაკ-ლები ბლაგვი და მახვილი კუთხეები;

ტაქტილური რუკა

ტაქტილური რუკა წარმოადგენს შენობის რელიეფურ გეგმას, რომელიც შედგენილია მაქსიმალური სიზუსტითა და სიმარტივით. ტაქტილური რუკის შესაქმნელად აუცილებელია აჭარის უმაღლესმა საბჭომ გაითვალისწინოს შემდეგი რეკომენდაციები:

- მასზე დატანილი უნდა იყოს ყველა მნიშვნელოვანი პუნქტის აღმნიშვნელი სიმბოლო, რომლებიც განმარტებული იქნება რუკის მარცხენა მხარეს მოცემულ ბრაილის შრიფტით დაწერილ ლეგენდაში.
- რუკის ზომა არ უნდა აღემატებოდეს A3 ფორმატს, ხოლო ლეგენდისა - A4 ფორმატს.
- რუკაზე აუცილებლად უნდა იყოს დატანილი ინფორმაცია ტაქტილური ბილიკის ტრაექ-ტორიის შესახებაც, იქ, სადაც ასეთი არსებობს.
- რუკასთან მისვლა ბარიერების გარეშე უნდა იყოს შესაძლებელი და ისე უნდა იდგეს, რომ ტაქტილური ბილიკი პირდაპირ მიდიოდეს მასთან.
- პირველ სართულზე რუკა უსაფრთხოების გასასვლელის შემდეგ, დერეფანში უნდა გან-თავსდეს, ხოლო მეორე სართულზე - კიბის უჯრედის მომიჯნავე დერეფანში.
- პირველ სართულზე: ტაქტილური ბილიკი უნდა მიდიოდეს უსაფრთხოების გასასვლელიდან რუკამდე, რუკიდან - კიბემდე და ლიფტამდე.
- ხოლო მეორე სართულზე: კიბიდან ტაქტილურ რუკამდე, რუკიდან - ლიფტამდე, საპირ-ფარეშომდე და სხდომათა დარბაზამდე.

ტაქტილური რუკა - არსებული მდგომარეობა: !

- **შენობაში არ არის ტაქტილური რუკა ან სხვა სანავიგაციო სისტემა;**
- **ამ ეტაპზე, მხედველობის დარღვევის მქონე ადამიანებისთვის შენობაში სასურველი სივრცის პოვნა და სივრცეში დამოუკიდებლად ორიენტირება გართულებულია.**

ტაქტილური რუკა - რეკომენდაცია:

- მომზადდეს რელიეფური გეგმა, იგივე ტაქტილური რუკა;
- განთავსდეს რუკა პირველ სართულზე უსაფრთხოების გასასვლელის შემდეგ, დერეფანში;
- განთავსდეს რუკა მეორე სართულზე კიბის უჯრედის მომიჯნავე დერეფანში;
- რუკასთან უნდა მიდიოდეს ტაქტილური ბილიკი, რომელიც დაუკავშირებს მას მნიშვნელოვან პუნქტებთან;
- რუკის ზომა: არაუმეტეს A3, დეგენდის ზომა: არაუმეტეს A4; რუკის მასალა: თერმო-ფორმულირების ქაღალდი, პლასტმასი ან მეტალი.

კიბე

შენობის პირველი და მეორე სართულების დამაკავშირებელი კიბის ქვეშ არსებული სივრცე საფრთხის შემცველია, რადგან შესაძლოა, უსინათლო ან მცირემხედველმა ადამიანმა კიბეს თავი მიარტყას.

რეკომენდებულია, რომ დასახელებული საფრთხის შესამცირებლად, აჭარის უმაღლესმა საბჭომ განახორციელოს შემდეგი ქმედებები:

- აუცილებელია, **არსებული ღიობის ამოშენება** ან მის გასწვრივ ქოთნის მცენარეები ისე დადგმა, რომ შენობის დიზაინიც გალამაზდეს და არსებული საფრთხეც აღმოიფხვრას.
- გასათვალისწინებელია, რომ **მცენარეების ქოთნები მკვეთრი**, ადვილად შესამჩნევი ფერის უნდა იყოს და არსებულ გარემოსთან კონტრასტს უნდა ქმნიდეს.
- კიბის საფეხურების უკეთ შესამჩნევად კიბის **დასაწყისსა და ბოლოში** უნდა იყოს დაგებული ტაქტილური გამაფრთხილებელი ნიშანი. იგი საფეხურის მთელ სიგანეზე და 60 სმ სიღრმეზე იგება. ტაქტილური მიმანიშნებელი ზუსტად პირველი საფეხურის კიდემდე უნდა მიდიოდეს.
- კიბის დასაწყისსა და ბოლოში არსებული ნიშნების დასანახად **დამატებითი განათება** უნდა იყოს.
- კიბის **ყველა საფეხურის კიდეზე** საფეხურის მთელ სიგანეზე მინიმუმ 5 სმ-იანი ფეხის დაცურების საწინააღმდეგო კონტრასტული მეტალის ან რეზინის კანტები უნდა განთავსდეს.
- კიბის ბაქნების იატაკზე არსებული ფილები **ფანჯრიდან შემომავალ მზის სინათლეს ირეკლავს,** რაც მნიშვნელოვნად ართულებს სივრცის აღქმას და სიღრმის განსაზღვრას. აუცილებელია, ფანჯრები დაიფაროს ფარდა-ჟალუზით, რომელიც მზიან ამინდში დაიხურება, თუმცა საკმარის სინათლეს გაატარებს.
- ცენტრალური კიბის თავზე მზის სინათლის არეკვლის შესამსუბუქებლად რეკომენდებულია, დაიბუროს გუმბათის მინები.

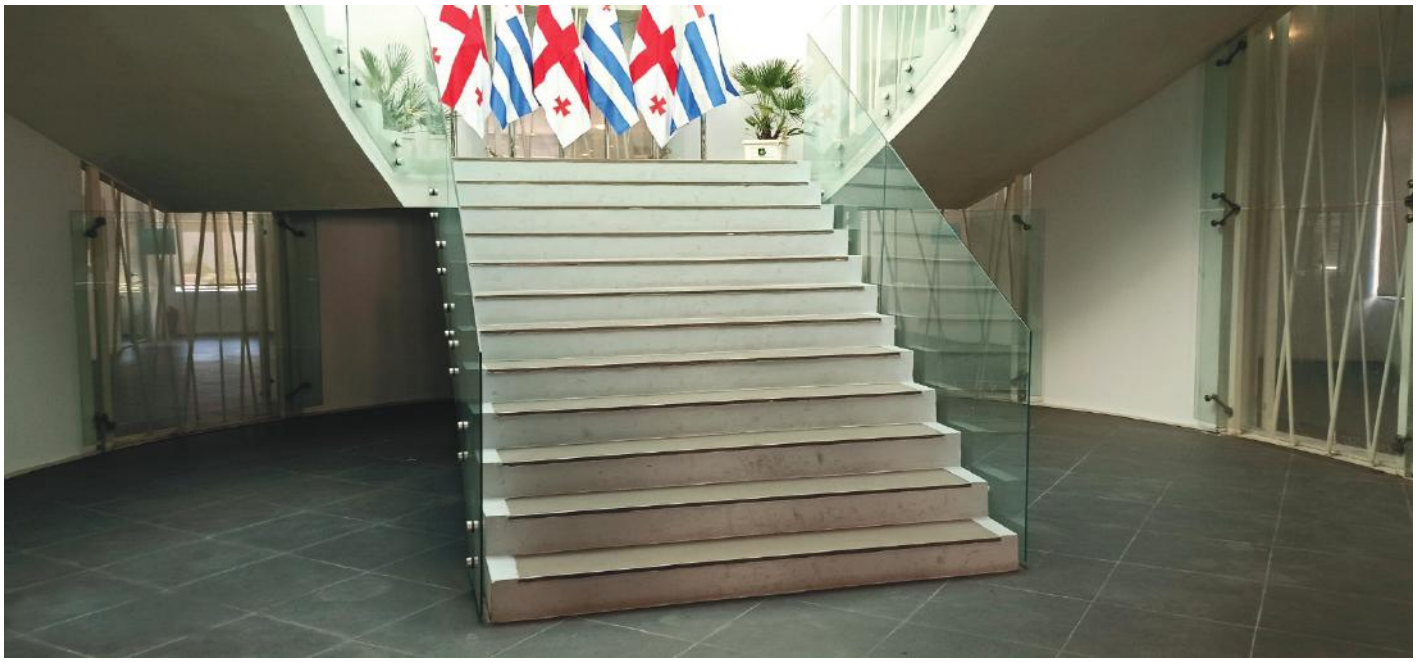

არსებული: შიდა კიბე

რეკომენდებული - შიდა კიბე: მოაჯირები, ანტისლიპი, ტაქტილური ფილები

კიბე - არსებული მდგომარეობა:

- პირველი და მეორე სართულების დამაკავშირებელი მრგვალი კიბის საფეხურების ქვეშ, პირველ სართულზე არის ღია სივრცე, რომელიც წარმოადგენს საფრთხეს მხედველობის დარღვევის მქონე ადამიანებისთვის;
- კიბის საფეხურებზე არ არის ფეხის დაცურების საწინააღმდეგო, ე.წ. ანტისლიპი კანტები;
- კიბის ბაქნებზე არ არის საკმარისი განათება;
- კიბის უჯრედში არსებული ფანჯარა ზოგ შემთხვევაში იწვევს სივრცის ჭარბად გადანათებას, ხოლო იატაკის ფილები ირეკლავს სინათლეს, რამაც შესაძლოა თვალი მოჭრას და საფრთხე შეუქმნას მცირემხედველი ადამიანის გადაადგილებას;
- კიბის საფეხურების დასაწყისი და დასასრული ძნელად შესამჩნევია მცირემხედველი ადამიანისთვის და წარმოადგენს საფრთხეს;
- შენობაში არ არის უსინათლო ადამიანის უსაფრთხო გადაადგილებისთვის საჭირო კიბის არსებობის მიმანიშნებელი ტაქტილური ფილები.

კიბე - რეკომენდაცია:

- პირველ სართულზე მრგვალი კიბის ქვეშ არსებული ღია სივრცე უნდა დაიხუროს და გადაიკეტოს;
- განთავსდეს კიბის უჯრედში არსებულ ფანჯარაზე ფარდა-ჟალუზი;
- განთავსდეს კიბის პირველ და ბოლო საფეხურთან დამატებითი განათება;
- დამაგრდეს კიბის საფეხურებზე ფეხის დაცურების საწინააღმდეგო კანტები;
- დაიგოს კიბის თავსა და ბოლოში რელიეფური მანიშნებლები.

მოაჯირი

იმისათვის, რომ შეზღუდული შესაძლებლობის მქონე პირებს ჰქონდეთ უმაღლესი საბჭოს შენობაში არსებული მოაჯირების გამოყენების შესაძლებლობა, აუცილებელია უმაღლესმა საბჭომ განახორციელოს შემდეგი ქმედებები:

- **შენობის გარე კიბეებს** ორივე მხარეს უნდა დაუმაგრდეს მოაჯირები.
- ასევე, **მთელს შენობაში,** ორდონიანი მოაჯირები განთავსებული უნდა იყოს კიბის ორივე მხარეს (პირველი დონე - 70 სმ-ზე და მეორე დონე - 90 სმ სიმაღლეზე იატაკიდან) და როგორც ზედა, ასევე ქვედა მხარეს კიბეს 30 სმ-ით უნდა სცდებოდეს. მოაჯირები განლაგებული უნდა იყოს კედლიდან დაახლოებით 5 სმ დაშორებით და კიბისა და კედლის ფერისგან განსხვავებული ფერის უნდა იყოს.
- **მოაჯირები 4-დან 5 სმ სისქის უნდა იყოს;** რეკომენდებულია განივი კვეთის პროფილის, რომლის სისქე არ უნდა აღემატებოდეს 5 სმ-ს სხვა ფორმის შემთხვევაშიც.
- მოაჯირის **ბოლოები უნდა იყოს მომრგვალებული,** სრულდებოდეს ჰორიზონტალურად და არა დახრილად, საფეხურის გარეთ.
- **მოაჯირის დახრა** არ უნდა იწყებოდეს საფეხურებზე გვიან და არ უნდა მთავრდებოდეს თუნდაც ნახევარი საფეხურით ადრე. ასეთი ადგილები საკმაოდ დიდი საფრთხის შემცველია.
- სტანდარტულად მოაჯირი უნდა იყოს **ორდონიანი.** იგი ისე უნდა იყოს დამაგრებული, რომ იატაკთან ან კედელთან დამაკავშირებელი მილები არ აფერხებდეს ხელის გაცურებას, შეერთების ადგილები იყოს იმდენად კარგად დამუშავებული, რომ არ ჰქონდეს ნაწიბურები, რომელზეც ხელის დაშავება შეიძლება.

აღნიშნული სტანდარტები ვრცელდება პანდუსებზე არსებულ მოაჯირებზეც.

შიდა კიბის ბაქნებზე, სადაც მოაჯირებს შორის ღიობებია, აუცილებლად რეკომენდებულია მათი დახურვა. აღნიშნული ადგილები საკმაოდ დიდი საფრთხის შემცველია, როგორც ბავშვებისთვის, ასევე მხედველობის დარღვევის მქონე პირებისთვის. ამასთან, გასათვალისწინებელია, რომ ბაქნებზე მოაჯირების განთავსება უნდა მოხდეს ზემოთ აღნიშნული სტანდარტების გათვალისწინებით. ასევე, მოაჯირები უნდა დამონტაჟდეს იმგვარად, რომ მის ქვეშ გაძრომა შეუძლებელი იყოს.

მოაჯირი - არსებული მდგომარეობა:

- გარე კიბეს არ აქვს მოაჯირი;
- შიდა კიბის მოაჯირს არ აქვს ხელის გასაყოლებელი;
- შუშის შიდა კიბე წარმოადგენს დამატებით საფრთხეს და არაა მყარი;
- მოაჯირი იწყება და მთავრდება საფეხურების გასწვრივ და ვერ ასრულებს მანიშნებლის ფუნქციას;
- კიბესა და კედელთან მიმართებით მოაჯირი კონტრასტული ფერის არ არის;
- კიბის ბაქნებზე მოაჯირებს შორის არის ღიობი, რომელიც ქმნის საფრთხეს.

მოაჯირი - რეკომენდაცია:

- შენობის გარე კიბეებთან კიბის ორივე მხარეს უნდა დამონტაჟდეს ორდონიანი მოაჯირი;
- შიდა სივრცეში, მთელ შენობაში კიბის საფეხურებთან უნდა დამონტაჟდეს ორდონიანი მოაჯირი კიბის ორივე მხარეს (I - 70სმ, II - 90 სმ.);
- როგორც ზედა, ასევე ქვედა მხარეს მოაჯირი კიბეს 30 სმ-ით, ჰორიზონტალური ფორმით უნდა ცდებოდეს;
- მოაჯირი უნდა იყოს როგორც კიბის, ასე პანდუსის კედლიდან მინ. 5 სმ. დაშორებით;
- მოაჯირის ფერი უნდა ქმნიდეს კონტრასტს კედლისა და კიბის ფერთან;
- მოაჯირები უნდა იყოს 4-5 სმ. სისქის, უმჯობესია განივი კვეთის;
- მოაჯირის ბოლოები უნდა იყოს მომრგვალებული;
- შიდა კიბის ბაქნებზე უნდა დაიხუროს მოაჯირის ღიობები;
- მოაჯირები უნდა დამონტაჟდეს იმგვარად, რომ არ იყოს შესაძლებელი მის ქვეშ გაძვრომა.

ლიფტი

უმაღლესი საბჭოს შენობაში ეტლით მოსარგებლეებისთვის სართულებს შორის გადაადგილება ამჟამად შეუძლებელია. ამჟამინდელი მდგომარეობით მხოლოდ პირველი სართულია მისაწვდომი, ისიც ნაწილობრივ.

ხანძრის, მიწისძვრისა და სხვა განსაკუთრებული მდგომარეობის დროს ლიფტმა უნდა უზრუნველყოს შეზღუდული შესაძლებლობის მქონე პირთა, მოხუცთა და სხვადასხვა საჭიროების მქონე ადამიანთა ევაკუაცია. შესაბამისად, აუცილებელია აჭარის უმაღლესმა საბჭომ უზრუნველყოს შემდეგი:

- სამივე სართულზე მისაწვდომობის უზრუნველსაყოფად აუცილებელია, შენობას ჰქონდეს ლიფტი. იმ შემთხვევაში, თუ შენობის სპეციფიკიდან გამომდინარე არქიტექტურული ან/და ინჟინრული გადაწყვეტით შეუძლებელია მესამე სართულამდე ერთიანი ლიფტის დამონტაჟება, ლიფტი უნდა ავიდეს მეორე სართულამდე, ხოლო მეორედან მესამე სართულამდე მისაწვდომად, შესაძლოა კიბეებზე დამონტაჟდეს ავტომატურად მოძრავი, ჰორიზონტალური ლიფტი.
- **ლიფტი** ავტომატურად უნდა იმართებოდეს.
- **გამოსაძახებელი ღილაკები** უნდა იყოს ამოწეული ან გაფერადებული. ფოიეში მოწყობილი გამოსაძახებელი ღილაკების ქვეშ მდებარე საგნები გამოშვერილი უნდა იყოს 25 მმ-ით.
- **სიმაღლე** - გამოსაძახებელი ღილაკები და კლავიატურები უნდა მდებარეობდეს საქართველოს მთავრობის 2020 წლის 4 დეკემბრის №732 დადგენილების 308-ე ქვეთავში განსაზღვრული მისაწვდომის დიაპაზონიდან ერთ-ერთის საზღვარში, ყველაზე მაღლა მდებარე სამართავის შუახაზიდან გაზომვისას. როდესაც წინიდან მისაწვდომი ჩაუხერგავია, წინიდან მისაწვდომი სიმაღლე იატაკიდან უნდა იყოს, არაუმცირეს 380 მმ და არაუმეტეს 1200 მმ (იხ. სურათი 407.2.1.1).
- გამოძახების სამართავებთან უნდა მოეწყოს **იატაკის თავისუფალი სივრცე.**

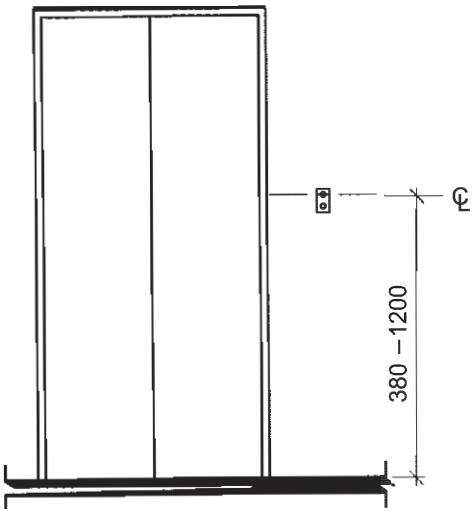

სურ. 407.2.1.1
ლიფტის გამოსაძახებელი ღილაკების
განთავსების სიმაღლე

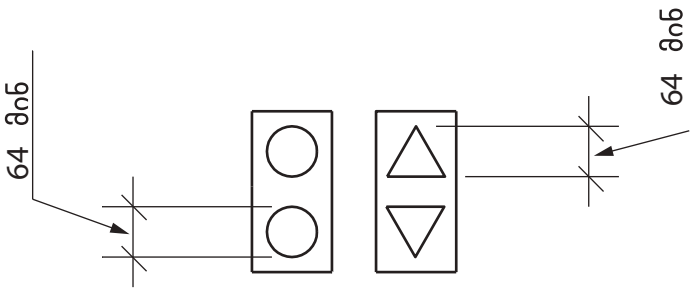

სურ. 407.2.2.2 (ბ)
ლიფტის ხილული სიგნალების ზომა

- **ხილული სიგნალის გამომცემი მოწყობილობები** უნდა განთავსდეს იატაკიდან არაუმცირეს 1800 მმ-ით მაღლა. ხილული სიგნალის მოწყობილობები უნდა იყოს არაუმცირეს 64 მმ, ელემენტის შვეული შუახაზიდან გაზომვის შემთხვევაში. სიგნალების დანახვა შესაძლებელი უნდა იყოს ფოიეში მდებარე გამოსაძახებელი ღილაკების მომიჯნავე იატაკის ფართობიდან (იხ. სურ. 407.2.2.2 (ბ)).
- **გამოძახების სამართავებთან** უნდა მოეწყოს იატაკის თავისუფალი სივრცე. გამოსაძახებელი ღილაკი, რომელიც ზემოთკენ მიმართულებას აღნიშნავს, უნდა მდებარეობდეს იმ გამოსაძახებელი ღილაკის ზემოთ, რომელიც ქვემოთკენ მიმართულებას აღნიშნავს. გამოსაძახებელ ღილაკებს უნდა ჰქონდეს ხილული სიგნალები, რომლებიც მიუთითებს, როდის დაფიქსირდა გამოძახება და როდის მოხდა გამოძახებაზე რეაგირება. გამოსაძახებელი ღილაკები უნდა გამოსცემდნენ ხმოვან სიგნალს ან ღილაკი მექანიკურად უნდა აღიქმებოდეს, რაც გამოძახების რეგისტრაციაზე მიუთითებს.
- **ხილული და ხმოვანი სიგნალი** უზრუნველყოფილი უნდა იყოს თითოეული ლიფტის შახტის შესასვლელთან, რათა აჩვენოს, რომელი კაბინა პასუხობს გამოძახებას და რა მიმართულებით მოძრაობს კაბინა. სადაც სიგნალები უზრუნველყოფილია კაბინაში, მათი დანახვა შესაძლებელი უნდა იყოს ჰოლში მდებარე გამოსაძახებელი ღილაკების მომიჯნავედ განლაგებულ იატაკის ფართობიდან.

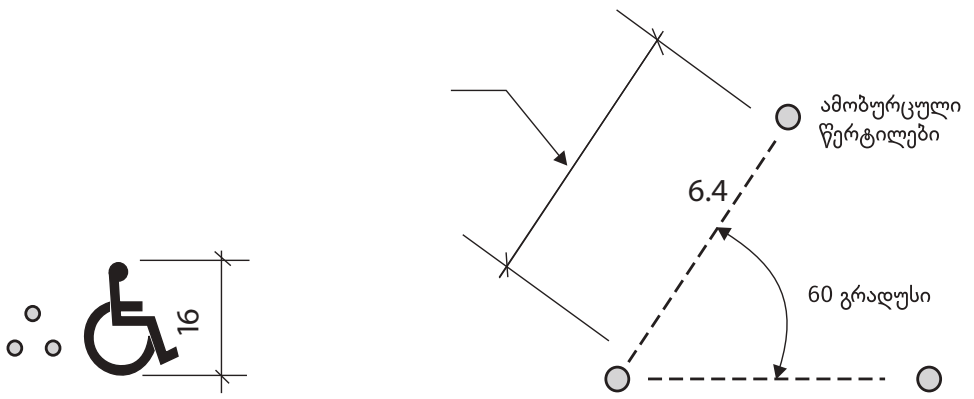

სურ. 407.2.1.7
სართულის მიმთითებელ ეკრანიანი ლიფტის სიგნალები

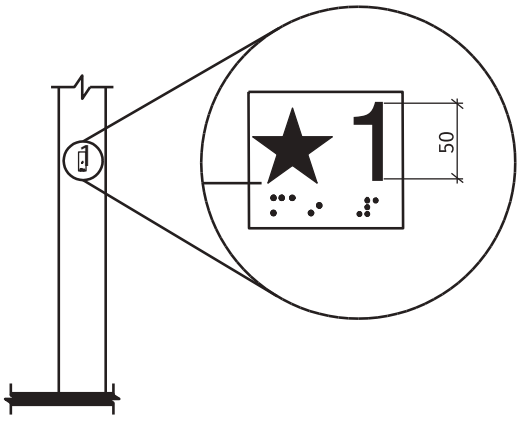

სურ. 407.2.3.1
სართულის აღნიშვნა

- **ლიფტის კარები** თარაზულად მოსრიალე ტიპისა უნდა იყოს. კაბინის ჭიშკრები აკრძალულია. ლიფტის შახტისა და კაბინის კარები ავტომატურად უნდა იღებოდეს და იხურებოდეს. ხელახლა გაღების მექანიზმს არ სჭირდება ფიზიკური კონტაქტი გააქტიურებისთვის, თუმცა კონტაქტი დასაშვებია კარის უკუსვლისას. ხელახლა გაღების მექანიზმმა უნდა იმუშაოს არაუმცირეს 20 წამის განმავლობაში. მინიმალურად მისაღები დრო იმ მომენტიდან, როდესაც კაბინა პასუხობს გამოძახებაზე ამ კაბინის კარების დახურვამდე გამოითვლება ქვემოთ მითითებული ფორმულით: T = D/(455 mm/s) = 5 წამი მინიმუმ, სადაც T ტოლია მთლიანი დროისა წამებში, ხოლო D ტოლია მანძილის (მილიმეტრებში), რომელიც ამ კაბინის სამართავი უშორესი გამოსაძახებელი ღილაკის უშუალოდ წინ ფოიეში ან დერეფანში მდებარე წერტილსა და ლიფტის შახტის კარის შუახაზს შორისაა. ლიფტის კარები მთლიანად გახსნილ მდგომარეობაში უნდა დარჩეს არაუმცირეს 3 წამის განმავლობაში.

- **კაბინის ზომები.** კაბინის შიგა ზომები უნდა შეესაბამებოდეს 407.4.1-ე ცხრილს **(უმაღლესი საბჭოსთვის რეკომენდებული ვარიანტი - იხ. ნახაზი 407.4.1 (გ)**

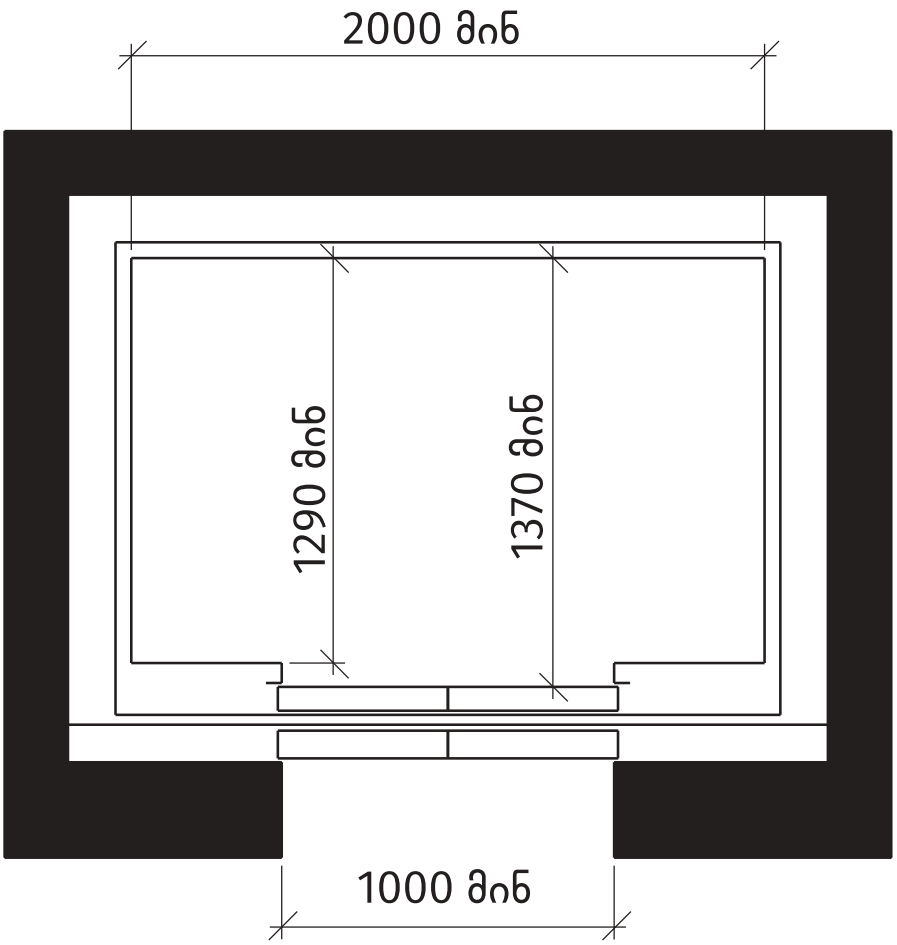

სურ. 407.4.1 (ა)

კაბინის გაბარიტები – ცენტრში მდებარე კარი

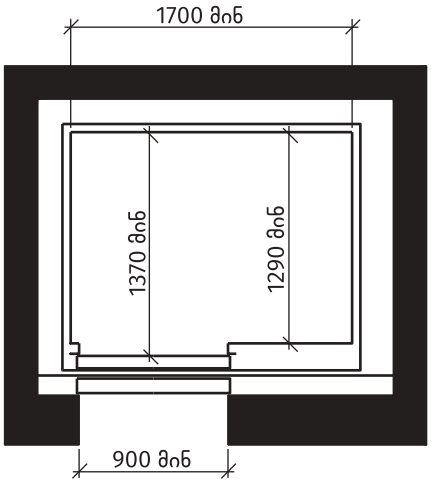

სურ. 407.4.1 (ბ)
კაბინის გაბარიტები – გვერდით მდებარე კარი
(ცენტრიდან მოშორებული კარი)

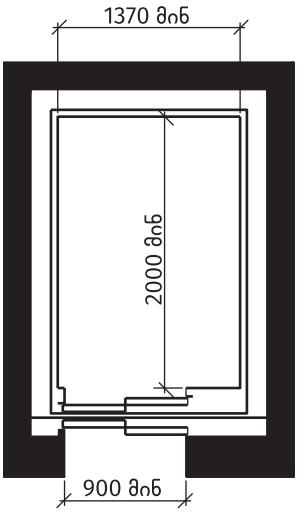

სურ. 407.4.1 (დ)
კაბინის გაბარიტები – კარის ნებისმიერი მდებარეობა

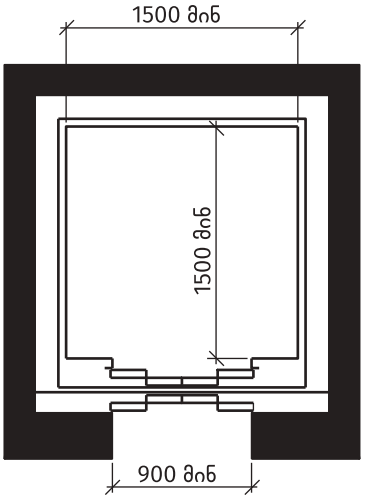

სურ. 407.4.1 (გ)
კაბინის გაბარიტები –
კარის ნებისმიერი მდებარეობა

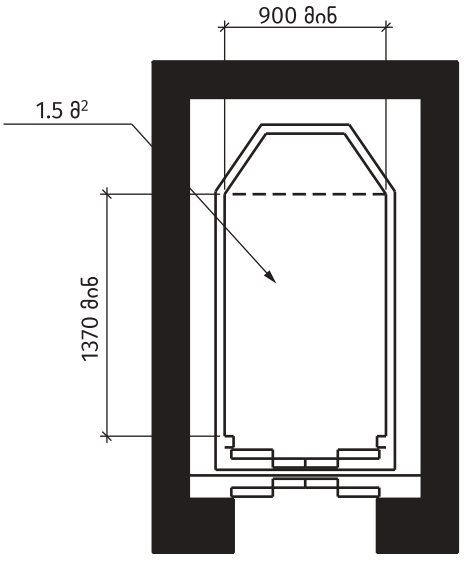

სურ. 407.4.1 (ე)
კაბინის გაბარიტები – არსებული კაბინის
კონფიგურაცია

ცხრილი 407.4.1 ლიფტის კაბინების მინიმალური ზომები

კარის მდებარეობა	კარის თავისუფალი ღიობის სიგანე	კაბინის შიგნით, გვერ-დიდან გვერდამდე	კაბინის შიგნით, უკნა კედ-ლიდან წინა კედლამდე	კაბინის შიგნით, უკანა კედლი-დან კარის შიდა მხარემდე
ცენტრში	1000 მმ	2000 მმ	1290 მმ	1370 მმ
გვერდით (ცენტრი-დან მოშორებით)	900 მმ[1]	1700 მმ	1290 მმ	1370 მმ
ნებისმიერი	900 მმ[1]	1370 მმ	2000 მმ	2000 მმ
ნებისმიერი	900 მმ[1]	1500 მმ[2]	1500 მმ[2]	1500 მმ[2]

[1]მინუს 16 მმ ცდომილება დასაშვებია.
[2]დასაშვებია კაბინის სხვა კონფიგურაციები, რომლებიც კარის თავისუფალი ღიობის 900 მმ სიგანესა და დახურული კარის პიროებში 304-ე ქვეთავის შესაბამის მოსატრიალებელ სივრცეს უზრუნველყოფს.

- **გაწონასწორება.** ყველა კაბინა აღჭურვილი უნდა იყოს თვითგაწონასწორების მექანიზმით, რომელიც კაბინას ავტომატურად მიიყვანს და შეინარჩუნებს იატაკის ბაქანთან 13 მმ-ის ცდომილების საზღვრებში ნორმირებული დატვირთვის პირობებიდან ნულოვანი დატვირთვის პირობებამდე.

- **ღილაკების ზომა.** ღილაკების ზომა არცერთი მიმართულებით არ უნდა იყოს 20 მმ-ზე ნაკლები (იხ. სურათი 407.4.6.2).

- **განლაგება.** ღილაკები უნდა განლაგდეს აღმავალი რიგით. სადაც ღილაკები ორ ან ორზე მეტ სვეტადაა წარმოდგენილი, ისინი უნდა იკითხებოდეს მარცხნიდან მარჯვნივ.

- **კლავიშები.** კაბინის სამართავ კლავიშებს სტანდარტული სატელეფონო კლავიშების მსგავსი განლაგება უნდა ჰქონდეს

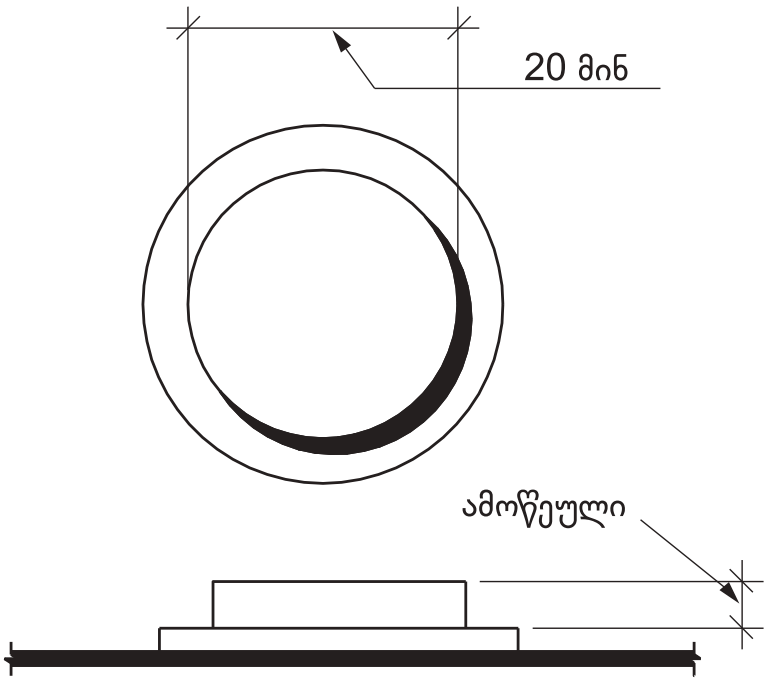

სურ. 407.4.6.2
ᲙᲐᲑᲘᲜᲘᲡ ᲡᲐᲛᲐᲠᲗᲐᲕᲘ ᲦᲘᲚᲐᲙᲔᲑᲘ

- **საავარიო სამართავები.** სიმაღლე. საავარიო სამართავი ღილაკების შუახაზები იატაკიდან არაუმცირეს 900 მმ სიმაღლეზე უნდა იყოს. მდებარეობა. საავარიო სამართვები, საავარიო განგაშის ჩათვლით, ერთად უნდა იყოს თავმოყრილი პანელის ძირში.

- **მდებარეობა.** ღილაკები უნდა განლაგდეს აღმავალი რიგით. სართულები მთავარი შესასვლელის ქვემოთ უნდა აღინიშნოს მინუს ნიშნა რიცხვებით... -4, -3, -2, -1, 0, 1, 2, 3, 4 და ა.შ. შესაძლებელია რიცხვების გამოტოვება, თუ თანმიმდევრობა დაცული იქნება. სადაც კლავიატურიანი ტელეფონია მოწყობილი, ღილაკი (“#”) უნდა წერდეს მინუსის სიმბოლოს (“-”). რიცხვებთან ერთად ნებადართულია დამხმარე ასო-ბგერების გამოყენება, იმ შემთხვევაში, თუ ასოები მდებარეობს რიცხვიდან მარჯვნივ და თითოეული სართულის აღსანიშნად არაუმეტეს ორი ასო-ბგერა გამოიყენება.

- მდებარეობა. ამობურცული ნიშნები და ბრაილის ნიშნები უნდა განთავსდეს უშუალოდ იმ სამართავი ღილაკის მარცხნივ, რომელ აღნიშვნასაც შეესაბამება. სადაც მინუს სართულის აღსანიშნავად გამოყენებულია მინუსნიშნა რიცხვი, ბრაილის აღნიშვნა უნდა წარმოადგენდეს უჯრას 3 და 6 წერტილით, რომელთაც მოჰყვება რიგობითი რიცხვი **(იხ. სურათი 407.4.7.1.3)**

ცხრილი 407.4.7.1.3 - სამართავი ღილაკის ამოცნობა

სამართავი ღილაკის ტიპი	ამობურცული ნიშანი	ბრაილის შეტყობინება	თანაფარდობა (გახსნილი რკალები აღნიშნავს გამოუყენებელ წერტილებს ბრაილის თითოეულ უჯრაში)
3.0 მმ TYP. BETWEEN ELEMENTS; 16.0 მმ; 4.8 მმ; DOOR OPEN		op“en”	2.0 მმ; 2.0 მმ
REAR/SIDE DOOR OPEN		op“en”	
DOOR CLOSE		close	
REAR/SIDE DOOR CLOSE		close	
MAIN		ma“in”	
ALARM		al“ar”m	
PHONE		ph“one”	
EMERGENCY STOP (WHEN PROVIDED) X on face of octagon is not required to be tactile		“st”op	

- **სართულის მიმთითებელი.** სართულის მიმთითებელ ეკრანიან ლიფტებში ეკრანი უნდა მდებარეობდეს კაბინაში და უნდა აჩვენებდეს, რომელ სართულზე მიდის კაბინა.
- **სიგნალის ტიპი.** სიგნალი არის ავტომატური სიტყვიერი მაუწყებელი, რომელიც აუწყებს იმ სართულის შესახებ, რომელზეც კაბინა უნდა გაჩერდეს. სართულის მაუწყებელი სიტყვიერი შეტყობინება კარის გაღების დაწყებამდე უნდა დასრულდეს.
- **ლიფტის შახტის ზედა ზონაში,** დამოუკიდებელი არხის მეშვეობით, უზრუნველყოფილი უნდა იქნას გარე ჰაერის მიწოდება ჭარბი წნევის შესაქმნელად და ხანძრის შემთხვევაში შახტაში კვამლდაგროვების თავიდან ასაცილებლად. შახტაში ჰაერის ჭარბი წნევა უნდა აღემატებოდეს 20 პა-ს.

შენობის სტატუსისა და სპეციფიკის გათვალისწინებით, შესაძლებელია ლიფტის მოწყობის ორი ვარიანტის განხილვა:

ვარიანტი I - უმაღლესი საბჭოს შენობის სტატუსიდან (კულტურული მემკვიდრეობის ძეგლი) გამომდინარე შენობის არქიტექტურაში მაქსიმალურად ნაკლები ჩარევისთვის სასურველია ლიფტის კაბინა დამონტაჟდეს შენობის გარე ფასადზე, რომელიც იქნება შენობისგან დამოუკიდებელი, ლითონის შემინული კონსტრუქცია. მსგავსი გადაწყვეტის შემთხვევაში დიდი მნიშვნელობა უნდა მიექცეს მის არქიტექტურულ-ესთეტიკურ ღირებულებას და თანხვედრას არსებულ შენობასთან. ლიფტით სარგებლობა კი შენობის შიდა სივრციდან უნდა შეიძლებოდეს.

კონკრეტულად ამ შენობისთვის ასეთი ლიფტის დამონტაჟება შესაძლებელია ცენტრალური შესასვლელიდან მარცხენა მხარეს - საშვთა ბიუროს გვერდითა სივრცეში (მაგალითისთვის იხილეთ ლიფტის ფოტო).

ვარიანტი II - ცენტრალური შესასვლელიდან მარცხენა მხარეს, ჰოლის სივრცეში ლიფტის მოსაწყობად საკმარისი სივრცეა (იხილეთ ფოტო).

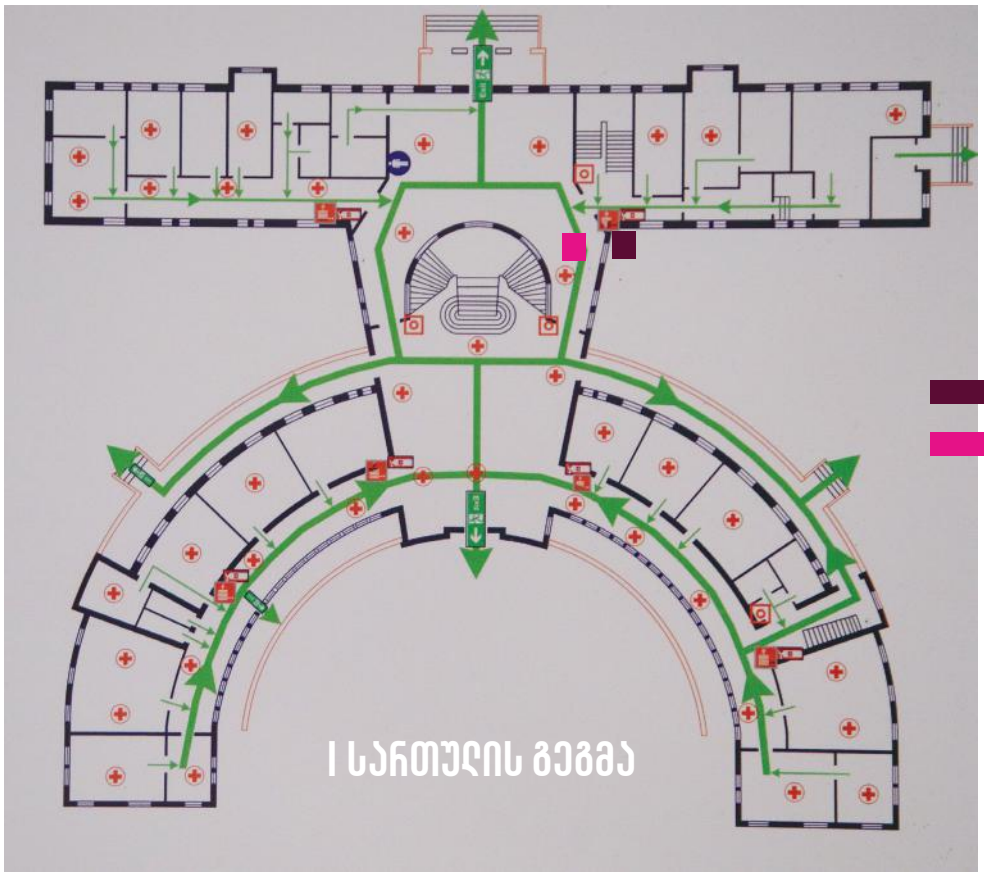

ვარიანტი I
ვარიანტი II

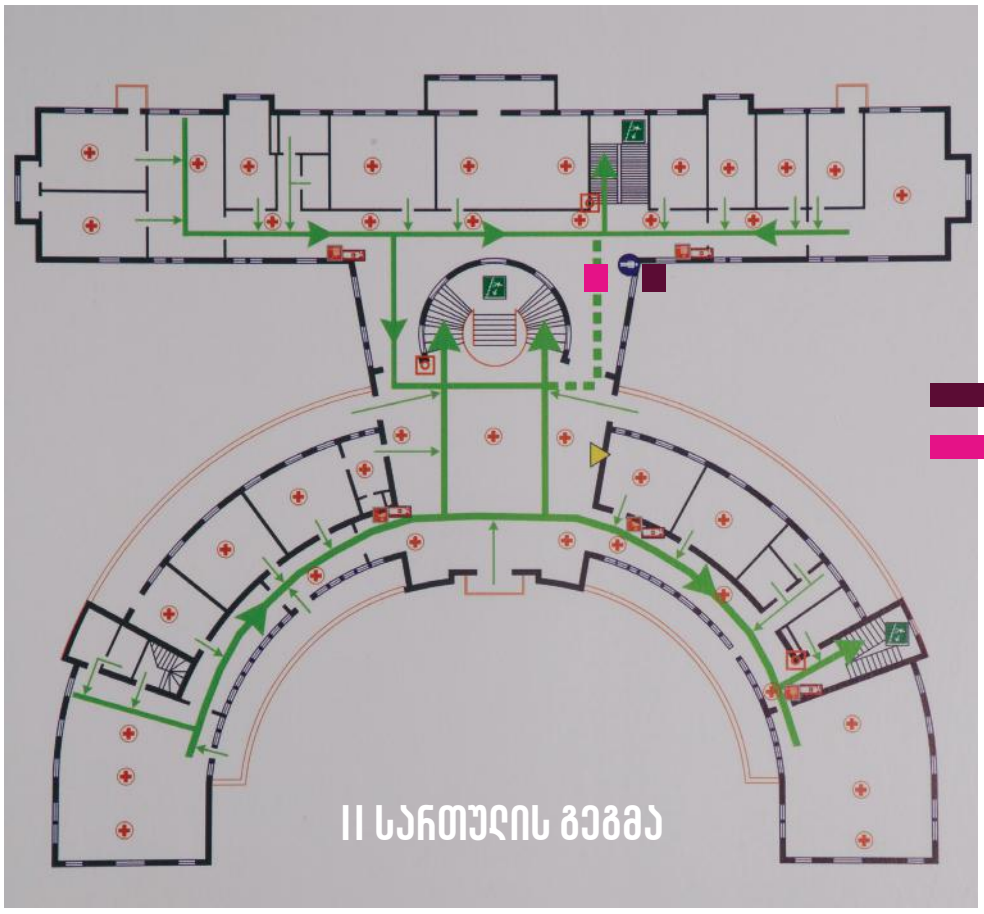

ვარიანტი I
ვარიანტი II

ლიფტი - არსებული მდგომარეობა:

⚠ ამჟამად შენობაში არ არის ლიფტი, რის გამოც, ეტლით მოსარგებლე ადამიანებისთვის ნაწილობრივ მისაწვდომია მხოლოდ პირველი სართულის სივრცეები.

ლიფტი - რეკომენდაცია:

- ლიფტის შიდა სიგანე უნდა იყოს არანაკლებ 1500 მმ.;
- ლიფტის შიდა სიღრმე უნდა იყოს არანაკლებ 1500 მმ.;
- ლიფტის კარის ღიობის სიგანე უნდა იყოს არანაკლებ 900 მმ.;
- ლიფტის კაბინა უნდა ჩერდებოდეს ზუსტად სართულის დონეზე და არ იქმნებოდეს საფეხური;
- შახტის ზედა ზონაში დამოუკიდებელი არხის მეშვეობით უზრუნველყოფილი უნდა იყოს გარე ჰაერის მიწოდება ჭარბი წნევის შესაქმნელად და ხანძრის შემთხვევაში კვამლდაგროვების თავიდან ასაცილებლად ჰაერის ჭარბი წნევა უნდა აღემატებოდეს 20 პა-ს.
- ხანძრის დროს ლიფტების მუშაობისას უზრუნველყოფილი უნდა იყოს ლიფტების ელექტრო მომარაგება არანაკლებ 2 სთ-ის განმავლობაში.
- ლიფტის წინ სამოძრაო არე უნდა იყოს არანაკლებ 1500X1500 მმ. ფართისა;
- ლიფტის კაბინაში კარის პირდაპირ უნდა იყოს სარკე;
- ლიფტის ღილაკები უნდა მდებარეობდეს არაუმცირეს 380 მმ და არაუმეტეს 1200 მმ. სიმაღლის დიაპაზონში.

პანდუსი

აჭარის უმაღლესი საბჭოს შენობის ცენტრალურ და საშვთა ბიუროს შესასვლელთან არსებული პანდუსები (პანდუსები, რომლებიც მისაწვდომი სვლაგეზების ნაწილია, ორი ჰორიზონტალური დონის დამაკავშირებელი, უსაფეხურო, დახრილი ზედაპირი) საჭიროებს გადაკეთებას და დაგრძელებას ქვემოთ მითითებული დახრილობის სტანდარტის მიხედვით. რადგან ზემოთ აღნიშნული პანდუსები მოწყობილია ღია სივრცეში, საჭიროებს გადახურვას, რათა ნალექიანი ამინდის დროს მისი გამოყენება ეტლით მოსარგებლე ადამიანისთვის არ იყოს საფრთხის (მოცურება) შემცველი.

პანდუსების რეკონსტრუქციისას უმაღლესმა საბჭომ უნდა გაითვალისწინოს:

- **დახრა.** პანდუსის ქანობი არ უნდა იყოს 1:12-ზე მეტად დახრილი.
- **გვერდითი დახრა.** ქანობი, რომელიც იზომება პანდუსის სავალი მიმართულების პერპენდიკულარულად, არ უნდა აღემატებოდეს 1:48-ს.
- **თავისუფალი სიგანე.** პანდუსის თავისუფალი სიგანე უნდა იყოს არაუმცირეს 900 მმ. სადაც პანდუსის სვლაზე მოწყობილია სახელურები, თავისუფალი სიგანე უნდა გაიზომოს სახელურებს შორის.
- **ამაღლება.** პანდუსის სვლის ამაღლება უნდა იყოს არაუმეტეს 750 მმ.

ცხრილი 405.2 პანდუსის დასაშვები ზომები არსებულ ადგილებში, შენობებსა და მისაწვდომ საშუალებებში

დახრა [1]	მაქსიმალური ამაღლება
1:10-ზე მკვეთრი, მაგრამ, არაუმეტეს, 1:8	75 მმ
1:12-ზე მკვეთრი, მაგრამ, არაუმეტეს, 1:10	150 მმ

[1] 1:8-ზე მკვეთრი დახრა დაუშვებელია.

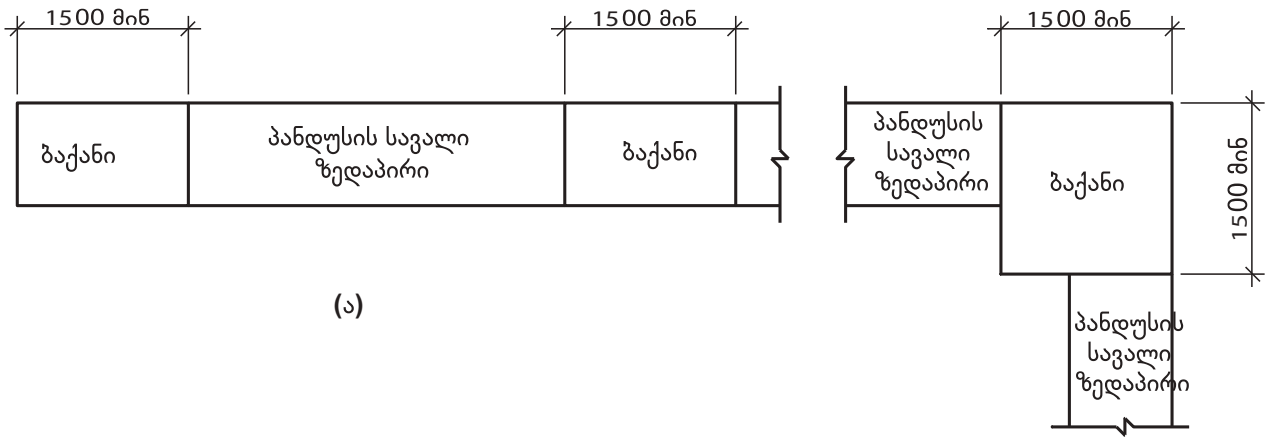

სურ. 405.7
პანდუსის ბაქნები

- **ბაქნები.** თითოეული პანდუსის თავსა და ბოლოში უნდა იყოს ბაქნები.
- **დახრა.** ბაქნები არ უნდა დაიხაროს 1:48-ზე მეტად.
- **სიგანე.** ბაქნების თავისუფალი სიგანე უნდა იყოს ბაქნისკენ მიმავალი, სულ მცირე, ყველაზე განიერი პანდუსის სიგანის ტოლი.
- **სიგრძე.** ბაქნების თავისუფალი სიგრძე უნდა იყოს არაუმცირეს 1500 მმ.
- **მიმართულების შეცვლა.** პანდუსები, რომლებიც პანდუსის ბაქნებთან მიმართულებას იცვლის, ისეთი ზომის უნდა იყოს, რომ უზრუნველყოფდეს არაუმცირეს 1500x1500 მმ-ზე მოსატ-რიალებელ სივრცეს (იხ. ნახაზი 405.7).
- **სახელურები ანუ მოაჯირები** უნდა იყოს კიბეებისა და პანდუსების ორივე მხარეს.
- **უწყვეტობა.** სახელურები უწყვეტად უნდა მიუყვებოდეს თითოეული კიბის მარშის ან პანდუსის სვლის მთელ სიგრძეს. ერთზე მეტ მარშიან კიბეებზე ან პანდუსებზე შიგა სახელურები უწყვეტად უნდა მიუყვებოდეს მარშებს ან სვლებს.
- **სიმაღლე.** სახელურების ხელმოსაჭიდი ზედაპირების თავი კიბის წინაპირებიდან, პანდუსის ზედაპირებიდან და სავალი ზედაპირებიდან შვეულად, არაუმცირეს, 860 მმ-ის და, არაუმეტეს, 1000 მმ სიმაღლეზე უნდა იყოს. სახელურები შესაფერის სიმაღლეზე უნდა იყოს კიბის წინაპირებიდან, პანდუსის ზედაპირებიდან და სავალი ზედაპირებიდან **(იხ. ნახაზი 505.4 (ა), 505.4 (ბ)**

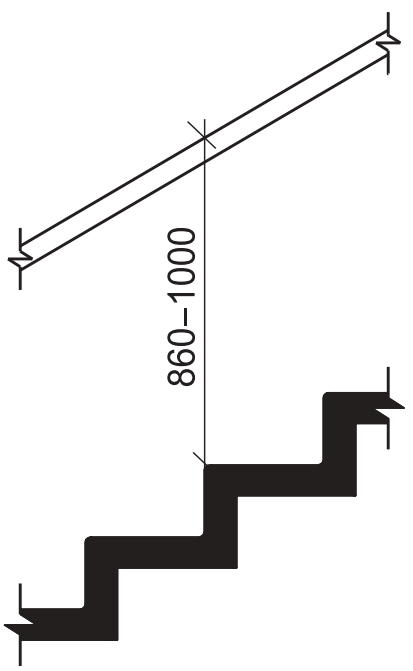

სურათი 505.4 (ა)
სახელურის სიმაღლე - კიბეები

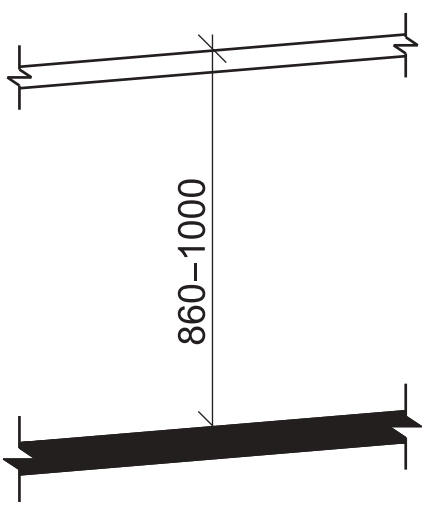

სურათი 505.4 (ბ)
სახელურის სიმაღლე - პანდუსები

- **თავისუფალი სივრცე.** ხელმოსაჭიდ ზედაპირებსა და მომიჯნავე ზედაპირებს შორის, არაუმცირეს, 40 მმ თავისუფალი სივრცე უნდა იყოს (იხ. ნახაზი 505.5).

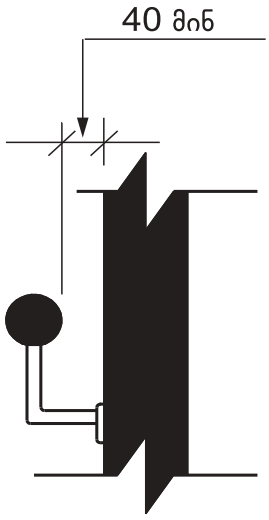

სურათი 505.5
სახელურის თავისუფალი სივრცე

- **ხელმოსაჭიდი ზედაპირი.** ხელმოსაჭიდი ზედაპირები უნდა იყოს უწყვეტი. მათ არ უნდა წყვეტდეს კიბის სვეტები, სხვა კონსტრუქციული ელემენტები ან დაბრკოლებები.

- **განივი კვეთი.** წრიული განივი კვეთი. წრიული განივი კვეთის მქონე სახელურების გარე დიამეტრი უნდა იყოს, სულ მცირე, 30 მმ და, არაუმეტეს, 50 მმ. არაწრიული განივი კვეთი. თუ სახელური წრიული არ არის, მისი პერიმეტრის ზომა უნდა იყოს, სულ მცირე, 100 მმ და, არაუმეტეს, 160 მმ და განივი კვეთის მაქსიმალური ზომა უნდა იყოს 57 მმ (იხ. ნახაზი 505.7 (ა), 505.7 (ბ), 505.7 (გ).

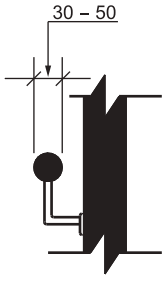

სურათი 505.7 (ა)
სახელურის განივი კვეთი - წრიული

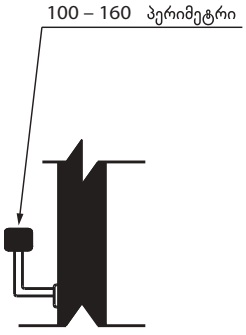

სურათი 505.7 (ბ)
სახელურის განივი კვეთი - არაწრიული

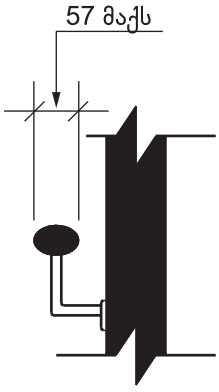

სურათი 505.7 (გ)
სახელურის განივი კვეთი - არაწრიული

- **ზედაპირები.** სახელურები და ნებისმიერი კედელი ან მათ მომიჯნავედ მდებარე სხვა ზედაპირი არ უნდა შეიცავდეს ბასრ ან უხეშ ელემენტებს. კიდეები მომრგვალებული უნდა იყოს.

- **გაგრძელებები თავსა და ძირთან პანდუსებთან.** პანდუსის სახელურები უნდა გაგრძელდეს თარაზულად ბაქნიდან, არაუმცირეს, 300 მმ-ით მიღმა პანდუსის სვლის თავთან და ძირთან. გაგრძელებები შებრუნებული უნდა იყოს კედლისკენ, მოაჯირისკენ ან იატაკისკენ, ან უწყვეტად უნდა გრძელდებოდეს მომიჯნავე პანდუსის სვლის სახელურამდე (იხ. ნახაზი 505.10.1).

- **გაგრძელებები კიბეების თავში.** კიბის მარშის თავთან სახელურები უნდა გაგრძელდეს თარაზულად ბაქნის საზღვრებში, არაუმცირეს 300 მმ-ით, და უნდა იწყებოდეს, ბაქნის წინაპირიდან უშუალოდ ზემოთ. გაგრძელებები შებრუნებული უნდა იყოს კედლისკენ, მოაჯირისკენ ან ბაქნის ზედაპირისკენ, ან უწყვეტად უნდა გრძელდებოდეს მომიჯნავე კიბის მარშის სახელურამდე.

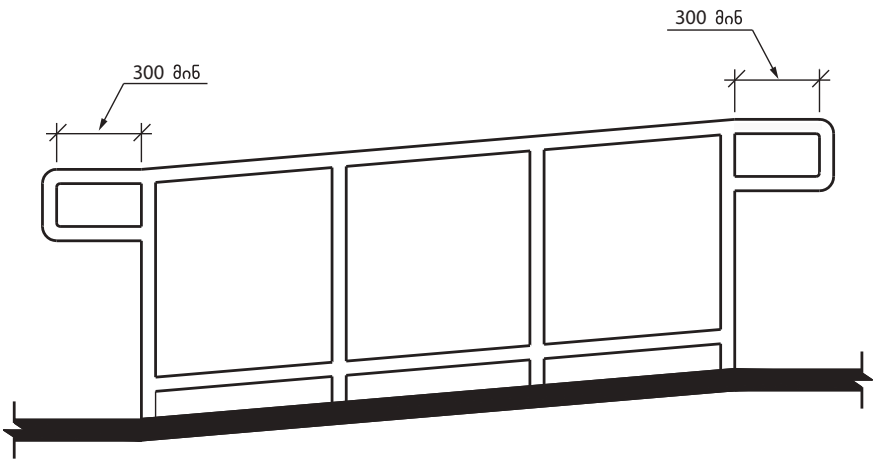

სურათი 505.10.1
პანდუსების სახელურის გაგრძელება თავსა და ძირთან

- **სახელურის ბუდე.** სახელურები არ უნდა ტრიალებდეს მათი ბუდეების საზღვრებში.

- **გაგრძელებები კიბეების ძირთან.** კიბის მარშის ძირთან სახელურები უნდა გაგრძელდეს დახრილად ბოლო საფეხურის წინაპირიდან ერთი საბიჯელის ტოლ თარაზულ მანძილზე. გაგრძელებები შებრუნებული უნდა იყოს კედლისკენ, მოაჯირისკენ ან ბაქნის ზედაპირისკენ, ან უწყვეტად უნდა გრძელდებოდეს მომიჯნავე კიბის მარშის სახელურამდე.

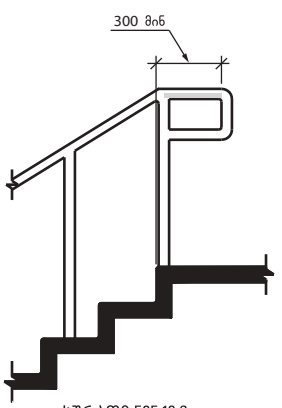

სურათი 505.10.2
კიბეების სახელურების გაგრძელება თავში

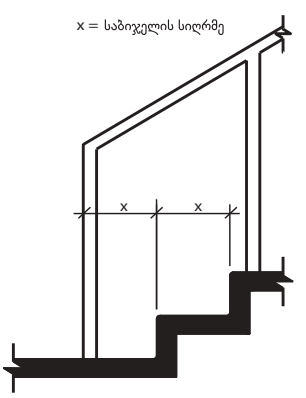

ფიგურა 505.10.3
კიბეების სახელურების გაგრძელება ძირთან

როცა პანდუსის სიგრძე 8 მ-ზე მეტია, მაშინ 150 სმ. სიგრძის ბაქანი ყოველი 6 მეტრის შემდეგ უნდა მოეწყოს. პანდუსის ქანობი არ უნდა აღემატებოდეს 6% (სასურველია დახრილობა 1:20 შეფარდებით, თუმცა დასაშვებია არანაკლებ 1:12 შეფარდებისა. ეს ნიშნავს, რომ თუ ორ დონეს შორის განსხვავება 1 მეტრია, დახრილობა უნდა გრძელდებოდეს არანაკლებ 12 მეტრისა).

პანდუსის ორივე ბოლოში უნდა იყოს (მოსაბრუნებელი) სწორი სივრცე არანაკლებ 150/150 სმ-სა.

პანდუსი - არსებული მდგომარეობა:

- ამჟამად შენობის 2 შესასვლელთან არის პანდუსი, რომელიც სტანდარტულზე მოკლეა და აქვს დიდი დახრა;
- პანდუსს არ აქვს სახელურები და არც გადახურვა;
- პანდუსების ზედაპირები სრიალაა.

პანდუსი - რეკომენდაცია:

- არსებული პანდუსები უნდა გადაკეთდეს/დაგრძელდეს;
- არსებული პანდუსები უნდა გადაიხუროს;
- პანდუსის ზედაპირი არ უნდა ქმნიდეს დაცურების რისკს პრიალა ზედაპირის გამო;
- პანდუსის ორივე მხარეს უნდა გაკეთდეს ორდონიანი მოაჯირები (700 მმ. - 900 მმ. იხ ქვეთავი მოაჯირი);
- როცა პანდუსის სიგრძე 8 მეტრზე მეტია, უნდა მოეწყოს ბაქანი ყოველი 6 მეტრის შემდეგ;
- პანდუსის ბაქნის სიგრძე უნდა იყოს 1500 მმ.;
- პანდუსის ქანობი არ უნდა იყოს 1:12-ზე მეტად დახრილი;
- პანდუსის დასაწყისსა და ბოლოში უნდა იყოს მოსაბრუნებელი სივრცე 1500/1500მმ.

კარი

აჭარის უმაღლესი საბჭოს შენობაში არსებული ყველა კარი უნდა იყოს მინ. 90 სმ სიგანის, რათა ეტლით მოსარგებლე ადამიანი დაუბრკოლებლად შევიდეს კარში. კარების დირეები (ზღურბლი) უნდა იყოს ნულოვანი. აღნიშნული შეეხება სანიტარული კვანძების კარების დირეებსაც. მაღალი დირეები უნდა მოიჭრას ისე, რომ კარით სარგებლობა უბარიეროდ იყოს შესაძლებელი. უმჯობესია, შენობაში არსებულ არც ერთ კარს არ ჰქონდეს ზღურბლი, სადაც ზღრუბლის მოცილება შეუძლებელია, დასაშვებია, ზღრუბლზე გადასასვლელების გაკეთება.

კარით სარგებლობა უბარიეროდ უნდა იყოს შესაძლებელი (იქ, სადაც არის ისეთი ორფრთიანი კარი, რომლის ცალი ფრთაც უძრავია, მარტივად შეიძლება გადაწყდეს და შეიცვალოს ზედმეტი ჩარევის გარეშე. გაუკეთდეს ერთი ფრთა 90 სმ. მეორე კი, დარჩენილი ნაწილისგან). ხოლო, ის ორფრთიანი კარი, რომლის ორივე ფრთა იღება და საკმარისი სივრცეა ეტლით გადაადგილებისთვის, ან უნდა დახვდეს მობილობის შეზღუდვის მქონე ადამიანს ღია, ან იყოს აღჭურვილი ავტომატური მართვის სისტემით.

საშვთა ბიუროს/კანცელარიის კარი საჭიროა იღებოდეს გარეთ, გარე სივრციდან მარჯვენა მხარეს. ახლანდელი შემთხვევა, საკმაოდ მოუხერხებელია ეტლით მოსარგებლე ადამიანე-ბისთვის, რადგან იღება შიგნით და მარცხენა მხარეს, ამიტომ თეჯირთან მისადგომად ეტლით მოსარგებლისთვის საკმარისი ადგილი არ რჩება. ასევე, კანცელარიის თეჯირის სიმაღლე ეტლით მოსარგებლისთვის მოუხერხებელია, საჭიროებს გადაკეთებას და მისი სიმაღლე იატაკიდან 0.8-0.85 მეტრი უნდა იყოს. მნიშვნელოვანია, თეჯირის ზედაპირი ისეთი ზომისა და მასალის იყოს, რომ შესაძლებელი იყოს მასზე ფურცლის მოთავსება და ხელის მოწერა.

- **თავისუფალი სიგანე.** გზა-კარის თავისუფალი ღიობი უნდა იყოს არაუმცირეს 820 მმ სიგანის. ორმხრივ მოძრავ კარებიანი გზა-კარის თავისუფალი ღიობის სიგანე უნდა გაიზომოს კარის პირიდან გაჩერების ადგილამდე, როდესაც კარი ღიაა 90 გრადუსით. ღიობებს, კარსა და უკარო გზა-კარს, რომელთა სიღრმე 600მმ-ია, უნდა ჰქონდეს არაუმცირეს 900 მმ სიგანის თავისუფალი ღიობი. ღიობის თავისუფალ სიგანეში არ უნდა იყოს გამონაშვერები იატაკიდან 860 მმ-ზე დაბლა. ღიობის თავისუფალ სიგანეში არსებული გამონაშვერები იატაკიდან 860 მმ-დან 2050 მმ-მდე სიმაღლეზე არ უნდა აღემატებოდეს 100 მმ-ს

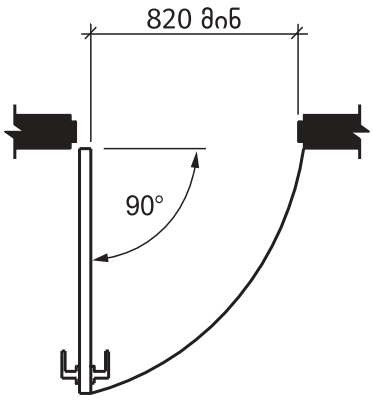

სურ. 404.2.2 (ა)
გზა-კარის თავისუფალი სიგანე - ანჭამიანი კარი

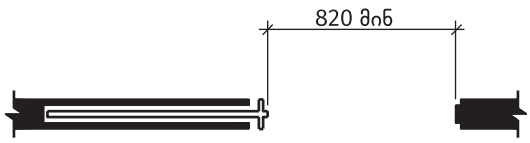

სურ. 404.2.2 (ბ)
გზა-კარის თავისუფალი სიგანე - მოსრიალე კარი

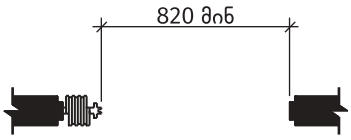

სურ. 404.2.2 (გ)
გზა-კარის თავისუფალი სიგანე - დასაკეცი კარი

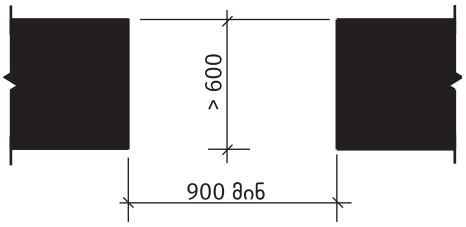

სურ. 404.2.2 (დ)
გზა-კარის თავისუფალი სიგანე - უკარო გზა-კარი

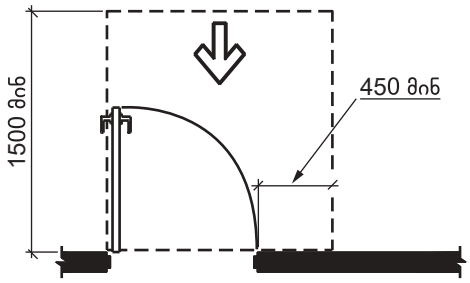

სურ. 404.2.3.2 (ა)
თავისუფალი სივრცე კართან მანევრირებისთვის - ანჭამიანი კარი - წინიდან მისაწვდომი - გამოწევით გაღება

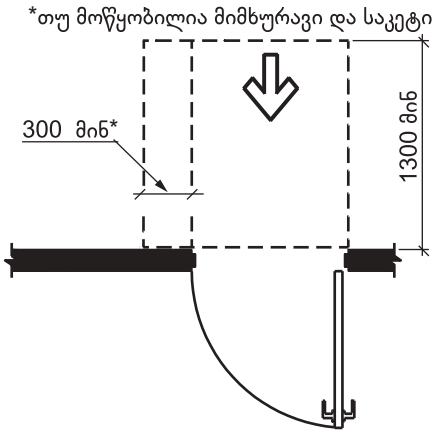

სურ. 404.2.3.2 (ბ)
თავისუფალი სივრცე კართან მანევრირებისთვის - ანჭამიანი კარი - წინიდან მისაწვდომი - მიწოლით გაღება - ახალი შენობები

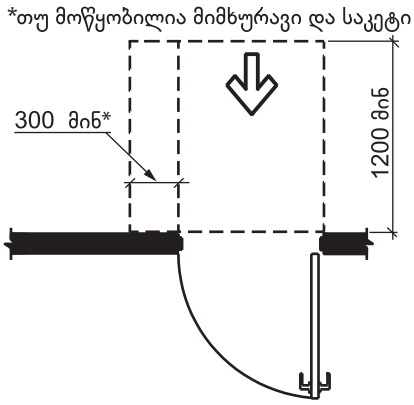

სურ. 404.2.3.2 (გ)
თავისუფალი სივრცე კარეთან მანევრირებისთვის - ანჭამიანი კარი - წინიდან მისაწვდომი - მიწოლით გაღება - არსებული შენობები

- **თავისუფალი სივრცე მანევრირებისთვის** უნდა მოიცავდეს გზა-კარის თავისუფალი ღიობის სრულ სიგანეს და საკეტებისა და ანჯამებისთვის აუცილებელ სივრცეს.
- **იატაკის ზედაპირები.** მანევრირებისთვის აუცილებელ თავისუფალ სივრცეში, იატაკის ზედაპირი არ უნდა იყოს 1:48-ზე მეტად დახრილი.
- **ანჯამიანი კარი და ჭიშკარი.** ანჯამიან კართან და ჭიშკართან მანევრირებისთვის არსებული თავისუფალი სივრცე, უნდა შეესაბამებოდეს 404.2.3.2 ცხრილს.

ცხრილი 404.2.3.2 თავისუფალი სივრცე მანევრირებისთვის ხელით გასაღებ ანჯამიან კართან და ჭიშკართან

	გამოყენების ტიპი		მინიმალური თავისუფალი ადგილი მანევრირებისთვის	
სურ #	მისაწვდომი	კარის გაღება	გზა-კარის პერპენდიკულარულად	გზა-კარის პარალელურად (საკეტის მიღმა, თუ სხვაგვარად არაა განსაზღვრული)
ა	წინიდან	გამოწევით	1500 მმ	450 მმ
ბ,გ	წინიდან	მიწოლით	1300 მმ[4]	0 მმ
დ	ანჯამის მხრიდან	გამოწევით	1500 მმ	900 მმ
ე	ანჯამის მხრიდან	გამოწევით	1370 მმ	1070 მმ
ვ	ანჯამის მხრიდან	მიწოლით	1070 მმ[1]	560 მმ[3]
ზ	საკეტის მხრიდან	გამოწევით	1200მმ[2]	600 მმ
თ	საკეტის მხრიდან	მიწოლით	1070 მმ[2]	600 მმ

[1] ემატება150 მმ, თუ მოწყობილია მიმხურავი და საკეტი
[2] ემატება 150 მმ, თუ მოწყობილია მიმხურავი
[3] ანჯამის მხრის მიღმა
[4] არსებულ შენობებსა და მისაწვდომ საშუალებებში კარის ან ჭიშკრის პერპენდიკულარული სივრცე კარის მიწოლით გაღებისას უნდა იყოს არაუმცირეს 1200 მმ.

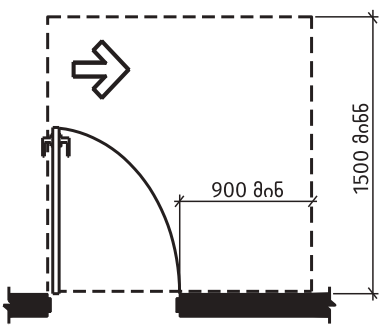

სურ. 404.2.3.2 (დ)
თავისუფალი სივრცე კარეთან მანევრირებისთვის - ანჭამიანი კარი - ანჭამის მხრიდან მისაწვდომი - გამოწევით გაღება

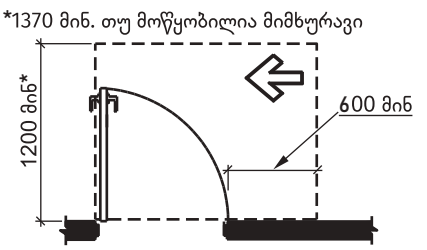

სურ. 404.2.3.2 (ზ)
თავისუფალი სივრცე კართან მანევრირებისთვის - ანჭამიანი კარი - საკეტის მხრიდან მისაწვდომი - გამოწევით გაღება

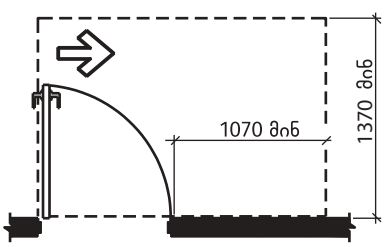

სურ. 404.2.3.2 (ე)
თავისუფალი სივრცე კართან მანევრირებისთვის - ანჭამიანი კარი - ანჭამის მხრიდან მისაწვდომი - გამოწევით გაღება

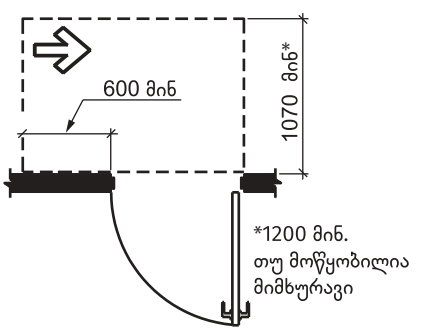

სურ. 404.2.3.2 (თ)
თავისუფალი სივრცე კართან მანევრირებისთვის - ანჭამიანი კარი - საკეტის მხრიდან მისაწვდომი - მიწოლით გაღება

*1200 მინ. თუ მოწყობილია მიმხურავი

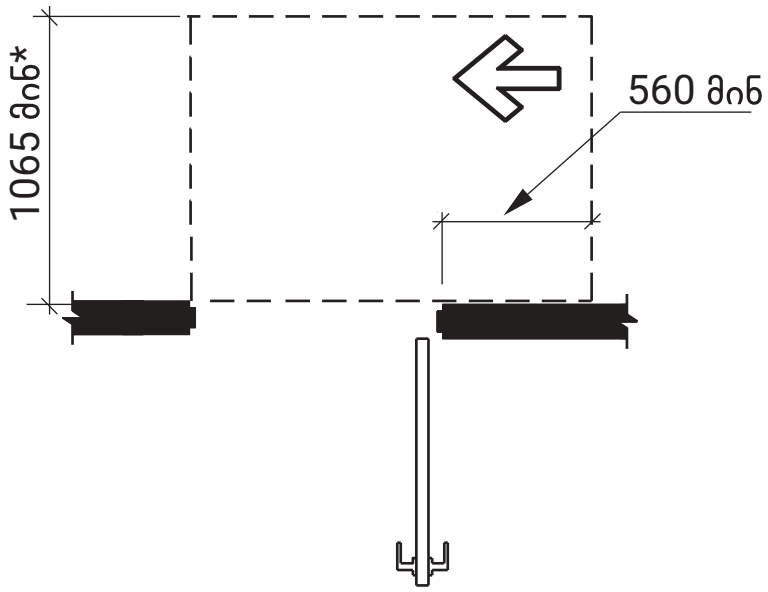

სურ. 404.2.3.2 (3)
თავისუფალი სივრცე კართან მანევრირებისთვის - ანჯამიანი კარი - ანჯამის მხრიდან მისაწვდომი - მიწოლით გაღება

- **მოსრიალე და დასაკეცი კარი.** მოსრიალე და დასაკეც კართან მანევრირებისთვის არსებული თავისუფალი სივრცე უნდა შეესაბამებოდეს 404.2.3.3 ცხრილს.

ცხრილი 404.2.3.3 თავისუფალი სივრცე მანევრირებისთვის მოსრიალე და დასაკეც კართან

სურ #	მისაწვდომი	მინიმალური თავისუფალი სივრცე მანევრირებისთვის	
		გზა-კარის პერპენდიკულარულად	გზა-კარის პარალელურად (თუ მითითებული არ არის, შემჩერებლის და (ან) საკეტის ნაწილის მიღმა)
ა, ა[2]	წინიდან	1300 მმ[2]	0 მმ
ბ	საკეტის მხრის საპირისპიროდ	1070 მმ	560 მმ[1]
გ	საკეტის მხრიდან	1070 მმ	600 მმ

[1] ჯიბის ან ანჯამის მხრის მიღმა
[2] არსებულ შენობებსა და მისაწვდომ საშუალებებში, კარის წინ პერპენდიკულარული სივრცე, წინიდან უნდა იყოს არაუმცირეს 1200 მმ.

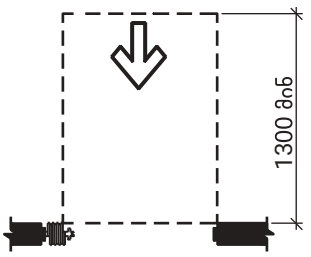

სურ. 404.2.3.3 (ა)
თავისუფალი სივრცე კართან მანევრირებისთვის - მოსრიალე და დასაკეცი კარი - წინიდან მისაწვდომი - ახალი შენობები

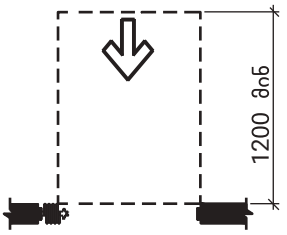

სურ. 404.2.3.3 (ა²)
თავისუფალი სივრცე კართან მანევრირებისთვის - მოსრიალე და დასაკეცი კარი - წინიდან მისაწვდომი - არსებული შენობები

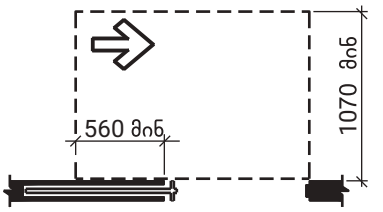

სურ. 404.2.3.3 (ბ)
თავისუფალი სივრცე კართან მანევრირებისთვის - მოსრიალე და დასაკეცი კარი - ჯიბის ან ანჯამის მხრიდან

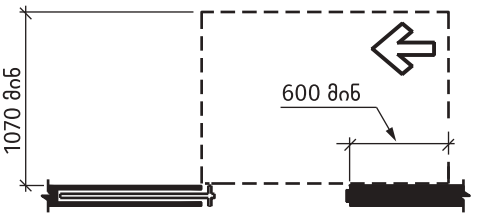

სურ. 404.2.3.3 (გ)
თავისუფალი სივრცე კართან მანევრირებისთვის - მოსრიალე და დასაკეცი კარი - შემჩერებლის ან საკეტის მხრიდან

- **უკარო გზა-კარი.** თუ უკარო ღიობი 900 მმ-ზე ნაკლები სიგანისაა, მანევრირებისთვის განკუთვნილი თავისუფალი სივრცე უნდა შეესაბამებოდეს 404.2.3.4-ე ცხრილს.

ცხრილი 404.2.3.4 - კარისა და ჭიშკრის გარეშე მოწყობილ გზა-კართან თავისუფალი სივრცე მანევრირებისთვის

სურ #	მისაწვდომი	მინიმალური თავისუფალი სივრცე მანევრირებისთვის გზა-კარის პერპენდიკულარულად
ა, ა[1]	წინა მხრიდან	1300 მმ[1]
ბ	გვერდითა მხრიდან	1070 მმ

[1] არსებულ შენობებსა და მისაწვდომ საშუალებებში, გზა-კარის პერპენდიკულარული სივრცე წინიდან უნდა იყოს არაუმცირეს 1200 მმ.

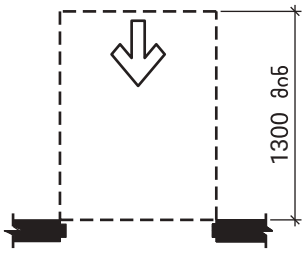

სურ. 404.2.3.4 (ა)
თავისუფალი სივრცე კართან მანევრირებისთვის - გზა-კარი, კარისა და ჭიშკრის გარეშე
წინა მხრიდან მისაწვდომი
ახალი შენობები

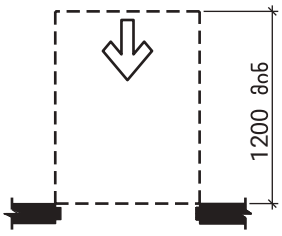

სურ. 404.2.3.4 (ბ)
თავისუფალი სივრცე კართან მანევრირებისთვის - გზა-კარი, კარისა და ჭიშკრის გარეშე
წინა მხრიდან მისაწვდომი
არსებული შენობები

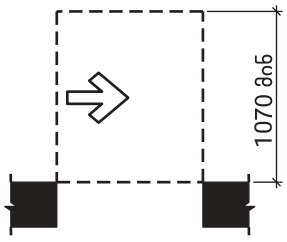

სურ. 404.2.3.4 (გ)
თავისუფალი სივრცე კართან მანევრირებისთვის - გზა-კარი, კარისა და ჭიშკრის გარეშე
გვერდითა მხრიდან მისაწვდომი

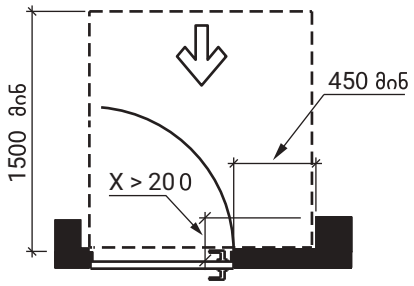

სურ. 404.2.3.5 (ა)
ნიშებში მოწყობილი კარი და ჭიშკარი - ახალი შენობები - გამოწევით გაღება

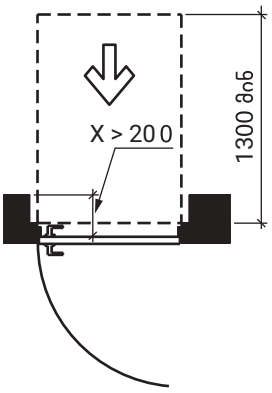

სურ. 404.2.3.5 (ბ)
ნიშებში მოწყობილი კარი და ჭიშკარი - ახალი შენობები - მიწოლით გაღება

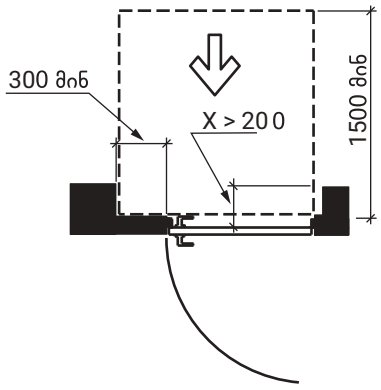

სურ. 404.2.3.5 (გ)
ნიშებში მოწყობილი კარი და ჭიშკარი - ახალი შენობები - მიწოლით გაღება - კარს აქვს შემჩერებლიც და საკეტიც

- **კარის კავეული.** სახელურები, ჩამოსაწევი სახელურები, საკეტები, რაზები და მისაწვდომი კარის სხვა სამართავები ისეთი ფორმის უნდა იყოს, რომ ადვილად შეიძლებოდეს ერთი ხელით მოჭიდება და მის ასამუშავებლად საჭირო არ უნდა იყოს მაგრად მოჭიდება, წვალება ან მაჯის ტრიალი. დახურული კარის კავეულის გასაღები ნაწილები და გაღებისათვის განკუთვნილი ძალა უნდა შეესაბამებოდეს შემდეგს:

  1. წინიდან მისაწვდომობისას, გამოწევით ან მიწოლით გაღებადი, არაუმეტეს 66.7 ნიუტონი;

  2. ბრუნვითი მოძრაობით გასაღები, არაუმეტეს 315 ნიუტონი სმ.

- **კავეულის სიმაღლე.** კავეულის სამართავები იატაკიდან, არაუმცირეს 860 მმ და არაუმეტეს 1200 მმ სიმაღლეზე უნდა მდებარეობდეს. როდესაც მოსრიალე კარი მთლიანად გაღებულ პოზიციაშია, მუშა კავეულთან მიწვდომა და მისი გამოყენება, ორივე მხრიდან უნდა იყოს შესაძლებელი.

- **კარის მიმხურავები.** კარის ან ჭიშკრის მიმხურავები ისე უნდა მოეწყოს, რომ 90 გრადუსით, ღია მდგომარეობიდან 12 გრადუსით გაღებულ მდგომარეობამდე კარის მისახურად საჭირო დრო არაუმცირეს 5 წამი იყოს.

- **ზამბარიანი ანჯამები.** კარის ზამბარიანი ანჯამები ისე უნდა მოეწყოს, რომ 70 გრადუსით ღია მდგომარეობიდან დახურულ მდგომარეობამდე კარი არაუმცირეს 1.5 წამში გადავიდეს.

- **კარის გასაღებად საჭირო ძალა.** ანტიპანიკური კავეულით აღჭურვილი კარის გასაღებად საჭირო მინიმალურ ძალას განსაზღვრავს შესაბამისი ადმინისტრაციული ორგანო. ცეცხლმედეგი კარისგან განსხვავებული კარის მიწოლით ან გამოწევით გაღებისათვის საჭირო ძალა უნდა შეესაბამებოდეს შემდეგს:

  1. შენობაში განთავსებული ანჯამიანი კარი: არაუმეტეს 22.2 ნიუტონი;

  2. მოსრიალე ან დასაკეცი კარი: არაუმეტეს 22.2 ნიუტონი.

ᲙᲐᲠᲘᲡ ᲛᲝᲜᲘᲨᲕᲜᲐ

კანცელარიის ფანჯარა უნდა მოინიშნოს მცირემხედველი ადამიანებისთვისაც (იხ. ფოტო და ფოტო-მონტაჟი).

ᲤᲝᲢᲝ: ᲐᲠᲡᲔᲑᲣᲚᲘ: ᲡᲐᲨᲕᲗᲐ ᲑᲘᲣᲠᲝ

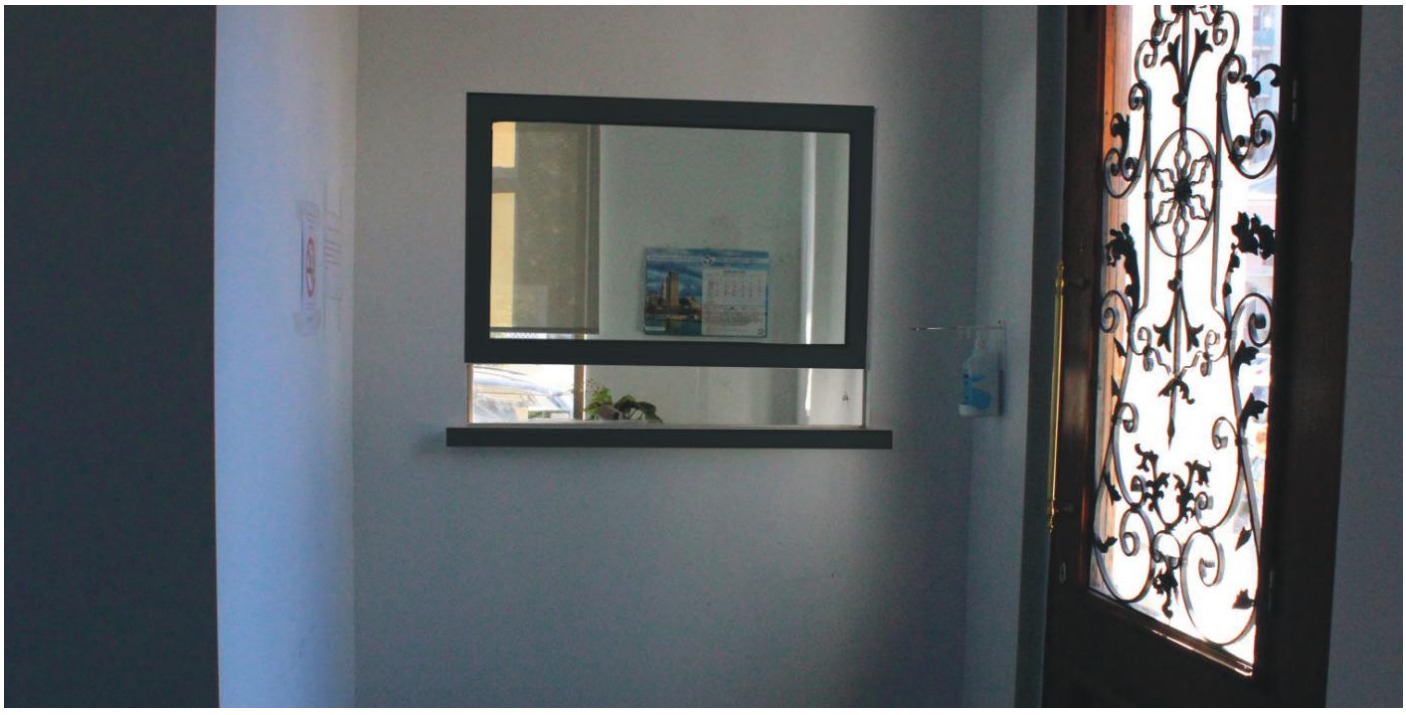

ᲤᲝᲢᲝ: ᲠᲔᲙᲝᲛᲔᲜᲓᲔᲑᲣᲚᲘ: ᲡᲐᲨᲕᲗᲐ ᲑᲘᲣᲠᲘ: ᲛᲝᲜᲘᲨᲕᲜᲐ

კარის სახელური უშუალოდ კარის ფერისგან კონტრასტული უნდა იყოს. თუ კარი და სახელური ერთი და იმავე ფერისაა, მაშინ სახელურის გარშემო შესაძლებელია გაკეთდეს კარის ფერისგან კონტრასტული, 2.5 სმ-იანი ორაკალის კანტი (იხ. ფოტო და ფოტო-მონტაჟი).

არსებული: კარი

რეკომენდებული: კარის მონიშვნა:კანტი, სახელური, ნიშანი

მინის კარის მონიშვნა

კაბინეტების მინის კარები უნდა მოინიშნოს მუქი ფერის კანტებით. კარის ჩარჩო უნდა შეიღებოს ან მასზე უნდა დაიკრას მუქი ფერის, არანაკლებ 5 სმ-იანი ორაკალის ლენტი.კარებსა და კარის გვერდითა სარკმელებს, რომლებიც ერთ ან ერთზე მეტ გამჭვირვალე პანელს მოიცავს, საიდანაც შესაძლებელია გახედვა, ქვედა ნაწილში უნდა ჰქონდეს, სულ მცირე, ერთი პანელი კარზე ან მომიჯნავე სარკმელზე იატაკიდან, არაუმეტეს 1100 მმ-ით მაღლა.

წარწერები კარზე

შენობაში არსებულ ყველა ოთახის კარს, ასევე სანიტარული კვანძების კარებს უნდა გაუკეთდეს წარწერა (ასევე იგულისხმება კართან განთავსებული აბრა) ბრაილის შრიფტით და ბრტყელი, 18-იანი შრიფტით. არც ერთი წარწერა არ უნდა იყოს Word 18 ზომაზე ნაკლები. ბრაილის წარწერები უნდა გაკეთდეს, როგორც კარზე, ასევე კარის გვერდით კედელზე. იმ კარებზე, სადაც მხოლოდ ნომერია დაწერილი ან ერთი სახელი და გვარი წერია, უნდა მიმაგრდეს ბრაილის წარწერა იატაკიდან მაქს. 150 სმ სიმაღლეზე, ხოლო სახელურიდან მაქს. 30 სმ სიმაღლეზე.

იმ ოთახების კარებზე, სადაც გრძელი წარწერებია განსათავსებელი, კარზე უნდა დამაგრდეს მხოლოდ ოთახის ნომერი და დეპარტამენტის სახელი, ხოლო სახელურის მხარეს კედელზე, კარზე არსებული ბრაილის წარწერის გასწვრივ, უნდა დამაგრდეს დაფა, რომელზეც დანარჩენი ინფორმაცია იქნება დატანილი.

ბრაილის შრიფტით გაკეთებული წარწერები შესაძლოა ჩაისვას ისეთსავე ჩარჩოებში, როგორ-შიც ბრტყელი შრიფტით ნაწერია.

კარი - არსებული მდგომარეობა:

!

- შენობაში არსებული ზოგიერთი კარი 90 სმ.-ზე ვიწროა;
- შენობაში არსებულ ზოგიერთ კარს აქვს ზღურბლები;
- არცერთი კარი არ არის აღჭურვილი ავტომატური მართვის სისტემით;
- საშვთა ბიუროსთან არსებული კარი იღება შიგნით და მარცხნივ, ნაცვლად გარეთ და მარჯვნივ გაღებისა;
- თეჯირთან მისადგომი სივრცე, კარის შიგნით გაღების გამო, არ არის საკმარისი ეტლით მოსარგებლისთვის;
- კანცელარიის თეჯირი ეტლით მოსარგებლე ადამიანებისთვის მაღალია;
- კანცელარიის ფანჯრის ჩარჩო არ არის გამოკვეთილი და ძნელად შესამჩნევია მხედველობის დარღვევის მქონე ადამიანებისთვის;
- საშვთა ბიუროსთან არსებული კარის სახელური არ არის კონტრასტული ფერის;
- კაბინეტების მინის კარი არ არის საკმარისად შესამჩნევი მხედველობის დარღვევის მქონე ადამიანებისთვის;
- შენობაში არსებული ზოგიერთი კარის წარწერა არ არის საკმარისად დიდი ზომის;
- კარებზე არ არის განთავსებული წარწერები ბრაილის შრიფტით.

კარი - რეკომენდაცია:

- შენობაში არსებული ყველა კარი უნდა იყოს მინ. 90 სმ. სიგანის;
- კარების ღირეები უნდა იყოს ნულოვანი. არსებული ღირეები უნდა მოიჭრას;
- ისეთი ორფრთიანი კარის შემთხვევაში, რომლის მხოლოდ ცალი ფრთა იღება, მოძრავი ფრთა უნდა იყოს მინ. 90 სმ. სიგანის;
- საშვთა ბიუროსთან არსებული კარი უნდა იღებოდეს გარეთ და მარჯვნივ;
- კარის სახელურის ფერი უნდა შეიცვალოს ფონისგან განსხვავებული, კონტრასტული ფერით;
- საშვთა ბიუროს თეჯირი უნდა დადაბლდეს და გახდეს 80-85 სმ. და მის ზედაპირზე შესაძ-ლებელი უნდა იყოს ფურცლის დადება;
- კანცელარიის ფანჯარა უნდა მოინიშნოს კონტრასტული ფერის ჩარჩოთი;
- შენობაში არსებული მინის კარები უნდა მოინიშნოს 5 სმ. სიგანის ორაკალის კანტით იატა-კიდან 70 სმ. და 120 სმ. სიმაღლეზე;
- შენობაში არსებული ყველა კარის წარწერა უნდა იყოს გაკეთებული WORD 18 შრიფტით;
- შენობაში არსებულ ყველა კარზე (სანიტარული კვანძების კარების ჩათვლით) უნდა იყოს წარწერა ბრაილის შრიფტით.

სანიტარულ-ჰიგიენური კვანძები

სანიტარულ-ჰიგიენური კვანძები ამ ეტაპზე მნიშვნელოვან ცვლილებებს საჭიროებს. ეტლით მოსარგებლე ადამიანისთვის შეუძლებელია უმაღლესი საბჭოს შენობაში არსებული საპირფარეშოებით (შენობის სამივე სართულს აქვს თავისი საპირფარეშო) სარგებლობა, რადგან ვერ აკმაყოფილებს ,,მისაწვდომობის ეროვნული სტანდარტებით“ გათვალისწინებულ მოთხოვნებს.

სანიტარულ-ჰიგიენური კვანძები - არსებული მდგომარეობა:

- საპირფარეშოში შესასვლელი კარის სიგანე 720 მმ და ნაკლებია.
- შესასვლელი კარი და თაღი არ უნდა იყოს 900 მმ-ზე ვიწრო.
- აღკაფირებულ საპირფარეშოში, უმჯობესია, თუ კარი ორმხრივ ანჯამზე იქნება დამაგრებული, რათა იღებოდეს როგორც შიგნით, ასევე გარეთ (ან უნდა იღებოდეს გარეთ ისე, რომ მომხმარებლის დაცემისას არ მოხდეს მისი ბლოკირება).

სანიტარულ-ჰიგიენური კვანძები - რეკომენდაცია:

- მოსატრიალებელი სივრცე. ოთახში უნდა არსებობდეს მოსატრიალებელი სივრცე. მოთხოვნილი მოსატრიალებელი სივრცე არ უნდა იყოს ტუალეტის ნაკვეთურებში.
- კარის გაღება. გაღებისას კარები არ უნდა იჭრებოდეს იატაკის თავისუფალ სივრცეში ან მოწყობილობასთან არსებულ თავისუფალ ფართობზე.
- სარკეები. ხელსაბანების ზემოთ მდებარე სარკეები ისე უნდა განთავსდეს, რომ ამრეკლავი ზედაპირის ქვედა კიდე იატაკიდან, არაუმეტეს, 1000 მმ-ით მაღლა უნდა მდებარეობდეს. იმ დახლების თავზე მდებარე სარკეები, რომლებსაც არ აქვს ხელსაბანები, სარკეები ისე უნდა განთავსდეს, რომ ამრეკლავი ზედაპირის ქვედა კიდე იატაკიდან, არაუმეტეს 1000 მმ-ით მაღლა უნდა მდებარეობდეს.
- მდებარეობა. უნიტაზი უნდა მდებარეობდეს კედლის ან ტიხრის ერთ მხარეს ბოლო ნაწილში. უნიტაზის შუახაზი კედლის ან ტიხრის მხრიდან, არაუმცირეს, 400 მმ- ში და, არაუმეტეს, 450 მმ-ში უნდა მდებარეობდეს. 604.9 ქვეთავში განსაზღვრულ ამბულატორიისთვის მისაწვდომ ნაკვეთურებში მდებარე უნიტაზების შუახაზები კედლის ან ტიხრის მხრიდან, არაუმცირეს, 430 მმ-ში და, არაუმეტეს, 480 მმ-ში უნდა მდებარეობდეს (იხ. სურათი 604.2)

ცხრილი 603.6 მიწვდენის მაქსიმალური სიღრმე და სიმაღლე

მიწვდომის მაქსიმალური სიღრმე	13 მმ	50 მმ	125 მმ	150 მმ	230 მმ	280 მმ
მიწვდომის მაქსიმალური სიმაღლე	1200 მმ	1170 მმ	1070 მმ	1000 მმ	900 მმ	860 მმ

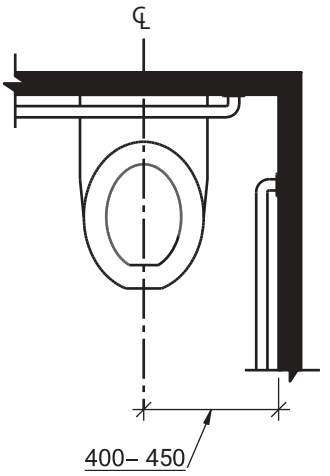

((ა)) მისაწვდომი უნიტაზები

სურათი 604.2 უნიტაზის მდებარეობა

- **თავისუფალი სივრცე.** თავისუფალი სივრცის სიგანე. გვერდითა კედლიდან პერპენ-დიკულარულად გაზომვისას უნიტაზის გარშემო დატოვებულ უნდა იქნას, არაუმცირეს, 1500 მმ თავისუფალი სივრცე. თავისუფალი სივრცის სიღრმე. უკანა კედლიდან პერპენდიკუ-ლარულად გაზომვისას უნიტაზის გარშემო დატოვებული უნდა იქნას, არაუმცირეს, 1400 მმ სიღრმის თავისუფალი სივრცე. თავისუფალი სივრცის გადაფარვა. დასაშვებია, უნიტაზის გარშემო აუცილებელი თავისუფალი სივრცე ემთხვეოდეს უნიტაზის, მასთან დაკავშირებული ხელმოსაჭიდი ძელების, ქაღალდის დისპენსერების, ჰიგიენური საფენების ჩასაყრელების, ქურთუკის საკიდების, თაროების, მისაწვდომი სვლაგეზების, სხვა მოწყობილობებთან არსებული იატაკის თავისუფალი სივრცისა და მოსატრიალებელი სივრცის ფართობებს. უნიტაზის გარშემო თავისუფალ სივრცეში არ უნდა არსებობდეს სხვა მოწყობილობები ან დაბრკოლებები (იხ. ნახაზი 604.3).

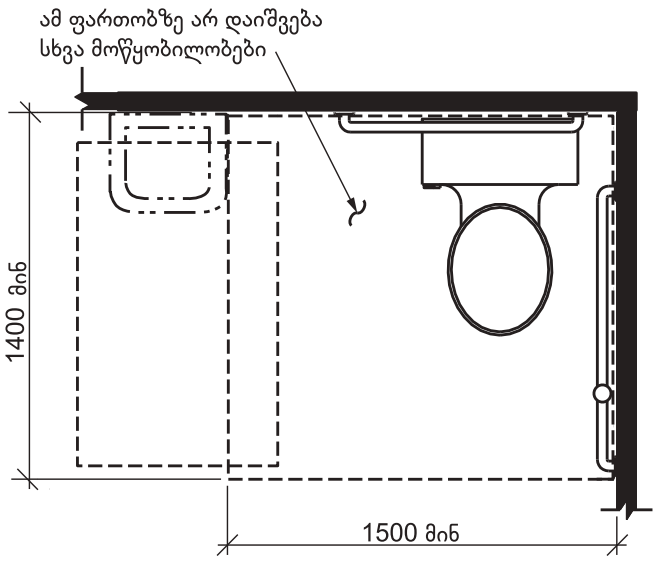

- **სიმაღლე.** დასაჯდომის თავამდე გაზომვისას, უნიტაზის დასაჯდომის სიმაღლე იატაკიდან უნდა იყოს, არაუმცირეს, 430 მმ და, არაუმეტეს, 480 მმ. დასაჯდომები აწეული მდგომარეობიდან მყისიერად არ უნდა ვარდებოდეს.

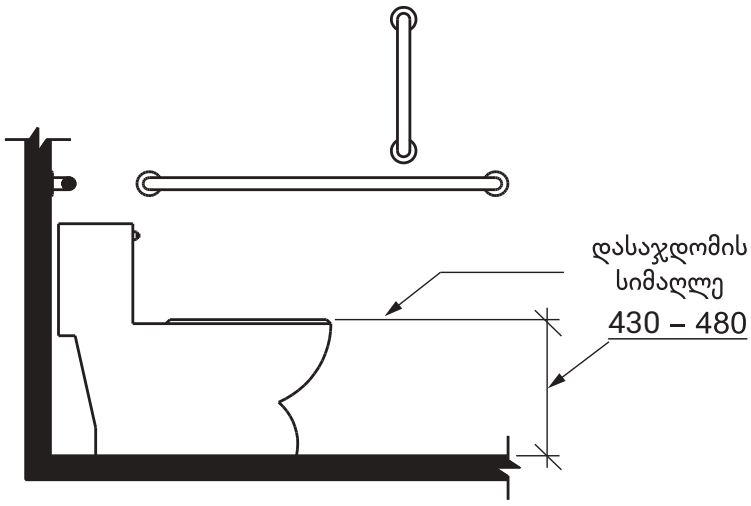

ᲡᲣᲠᲐᲗᲘ 604.4
ᲣᲜᲘᲢᲐᲖᲘᲡ ᲓᲐᲡᲐᲯᲓᲝᲛᲘᲡ ᲡᲘᲛᲐᲦᲚᲔ

- **ხელმოსაჭიდი ძელები.** უნიტაზებთან არსებული ხელმოსაქიდი ძელები უნდა შეესაბამებოდეს 609-ე ქვეთავს და მოწყობილი უნდა იყოს 604.5.1 და 604.5.2 ქვეთავების შესაბამისად. ხელმოსაქიდი ძელები უნდა მოეწყოს უნიტაზის უკან და გვერდით მდებარე კედლებზე (იხ. ნახაზი 604.5.1 და 604.5.2)

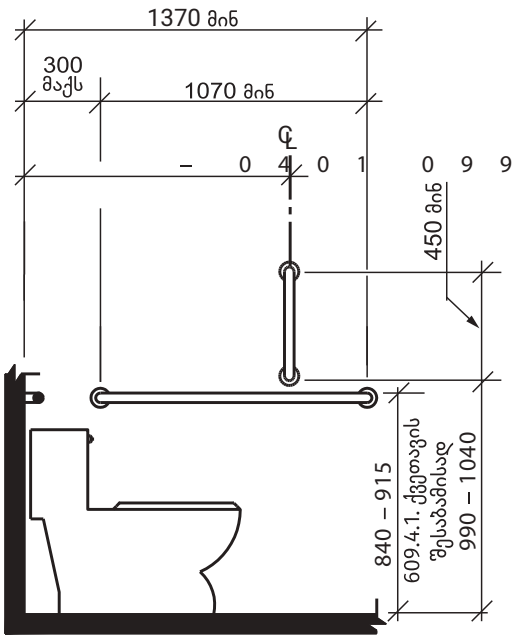

ᲡᲣᲠᲐᲗᲘ 604.5.1
ᲣᲜᲘᲢᲐᲖᲗᲐᲜ ᲓᲐᲛᲝᲜᲢᲐᲟᲔᲑᲣᲚᲘ ᲮᲔᲚᲛᲝᲡᲐᲭᲘᲓᲘ ᲫᲔᲚᲘ
ᲒᲕᲔᲠᲓᲘᲗᲐ ᲙᲔᲓᲔᲚᲖᲔ

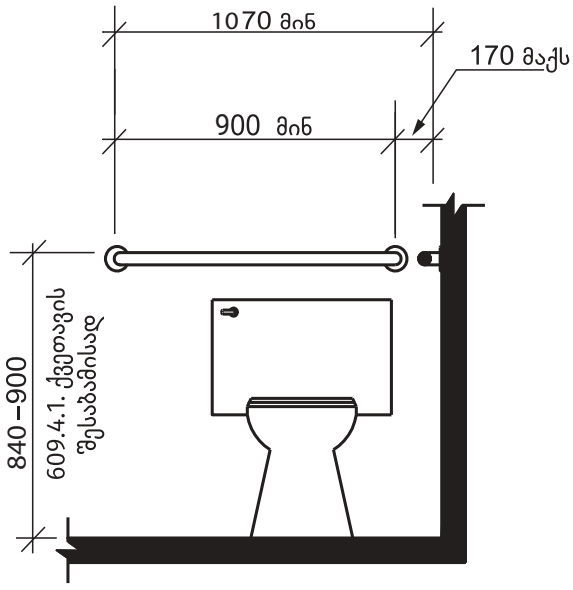

ᲡᲣᲠᲐᲗᲘ 604.5.2
ᲮᲔᲚᲛᲝᲡᲐᲭᲘᲓᲘ ᲫᲔᲚᲘ ᲣᲜᲘᲢᲐᲖᲘᲡ
ᲣᲙᲐᲜ ᲛᲓᲔᲑᲐᲠᲔ ᲙᲔᲓᲔᲚᲖᲔ

- **ხელმოსაჭიდი ძელები უკანა კედელზე.** დამაგრებული ხელმოსაჭიდი ძელები, უნდა იყოს:

  1. არაუმცირეს, 900 მმ სიგრძის,
  2. მდებარეობდეს არაუმეტეს 170 მმ-დან გვერდითა კედლიდან, და
  3. გრძელდებოდეს არაუმცირეს 1070 მმ-ზე გვერდითა კედლიდან.

- **ჩარეცხვის მართვა.** ჩარეცხვის სამართავები უნდა იყოს ხელით სამართავი ან ავტომატური. ჩარეცხვის სამართავები უნიტაზის იმ მხარეს უნდა მდებარეობდეს, რომელიც გახსნილია.

- **დისპენსერები.** დისპენსერები არ უნდა იყოს ისეთი ტიპის, რომელიც აკონტროლებს ქაღალდის მიწოდების ნორმას, ან ისეთი, რომ ქაღალდის უწყვეტი მიწოდების საშუალებას არ იძლეოდეს.

- **მდებარეობა.** თუ დისპენსერი მდებარეობს ხელმოსაჭიდი ძელის ზემოთ, დისპენსერის ჭრილი უნდა მდებარეობდეს უკანა კედლიდან არაუმცირეს 600 მმ და არაუმეტეს 900 მმ მანძილზე. თუ დისპენსერი მდებარეობს ხელმოსაჭიდი ძელის ქვემოთ დისპენსერი უნდა მდებარეობდეს იატაკიდან არაუმცირეს 450 მმ და არაუმეტეს 1200 მმ. სიმაღლეზე.

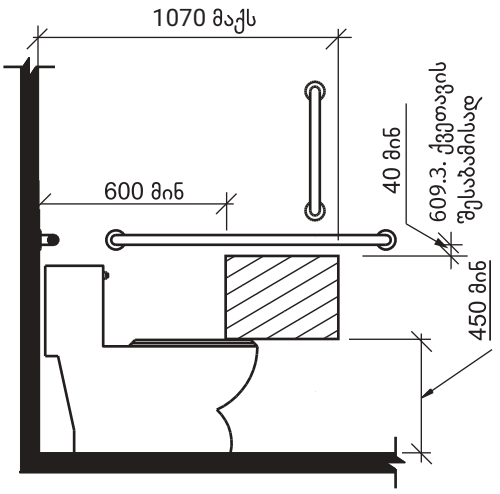

სურათი 604.7.1 (ა)
დისპენსერის ჭრილის მდებარეობა - გამოშვერილი
დისპენსერი ხელმოსაჭიდი ძელის ქვემოთ

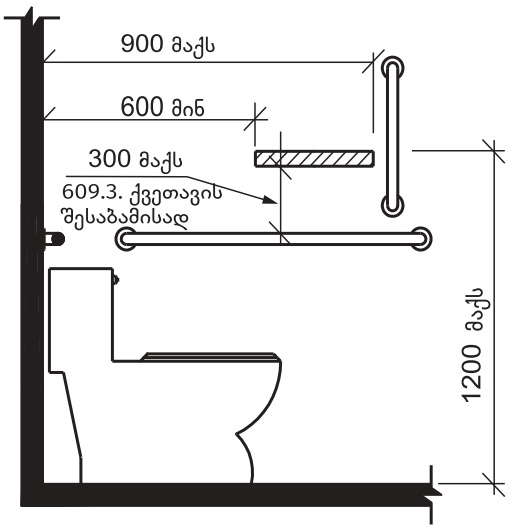

სურათი 604.7.1 (ბ)
დისპენსერის ჭრილის მდებარეობა - გამოშვერილი
დისპენსერი ხელმოსაჭიდი ძელის ზემოთ

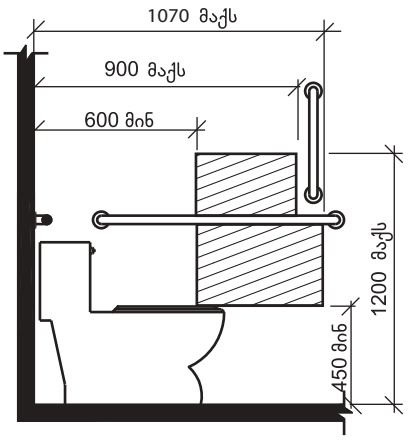

სურათი 604.7.1 (გ)
დისპენსერის ჭრილის მდებარეობა
შეწეული დისპენსერი

- **ეტლისთვის მისაწვდომი ტუალეტის ნაკვეთურები.** მინიმალური ფართობი. ეტლის მისაწვდომი ნაკვეთურის მინიმალური ფართობი სულ მცირე 1500 მმ. უნდა იყოს სიგანეში გვერდითი კედლის მართობულად გაზომვისას და, არაუმცირეს 1400 მმ სიღრმის, კედელზე დაკიდებული უნიტაზების შემთხვევაში, და, არაუმცირეს, 1500 მმ სიღრმის იატაკზე მდგარი უნიტაზებისთვის უკანა კედლიდან მართობულად გაზომვისას.

- **კარის ღიობის მდებარეობა** ეტლისათვის მისადგომ ტუალეტის ნაკვეთურებში კარის გასაღებად ყველაზე მოშორებული კუთხე უნდა მდებარეობდეს წინა კედელთან ან ტიხრიდან ან გვერდითა კედლიდან ან ტიხრიდან 604.9.3.1 ცხრილის შესაბამისად.

ცხრილი 604.9.3.1. კარის გაღების მდებარეობა

კარის გაღების მდებარეობა	გაზომილია	ზომები
წინა კედელი ან ტიხარი	გვერდითა კედლიდან ან ტიხრიდან უნიტაზთან ყველაზე ახლოს	1400 მმ მინიმუმ
	ან	
	გვერდითა კედლიდან ან ტიხრიდან უნიტაზიდან ყველაზე მოშორებით	100 მმ მაქსიმუმ
გვერდითა კედელი ან ტიხარი კედელზე დასაკიდებელი უნიტაზი	უკანა კედლიდან	1300 მმ მინიმუმ
	ან	
	წინა კედლიდან ან ტიხრიდან	100 მმ მაქსიმუმ
გვერდითა კედელი ან ტიხარი იატაკზე მდგარი უნიტაზი	უკანა კედლიდან	1400 მმ მინიმუმ
	ან	
	წინა კედლიდან ან ტიხრიდან	100 მმ მაქსიმუმ

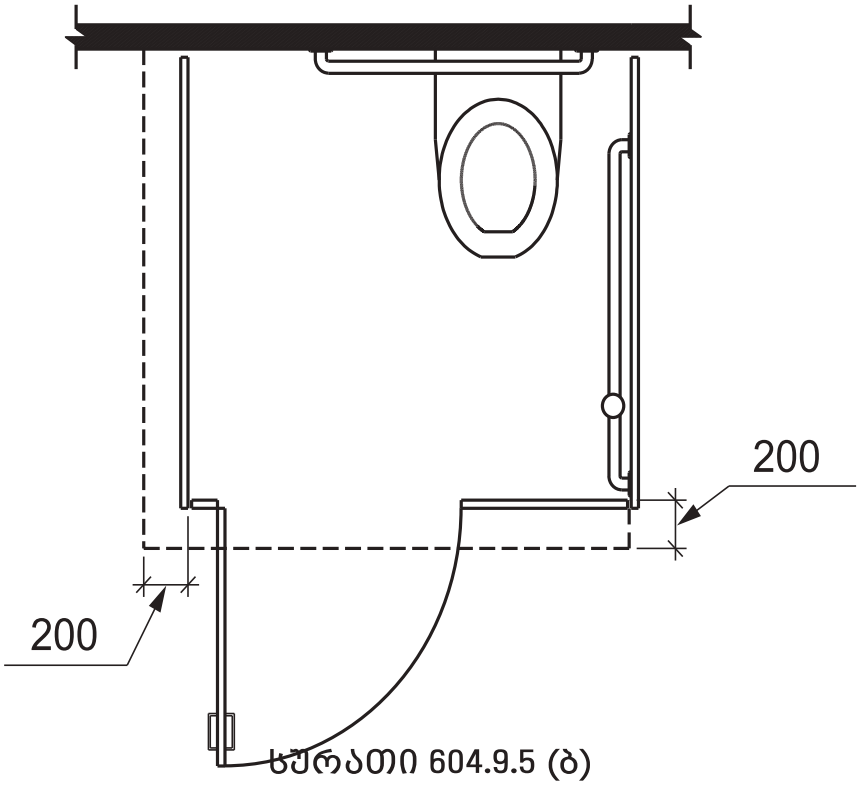

ცურათი 604.9.5 (ბ)
ფეხის ფალანგის სივრცე - გეგმა

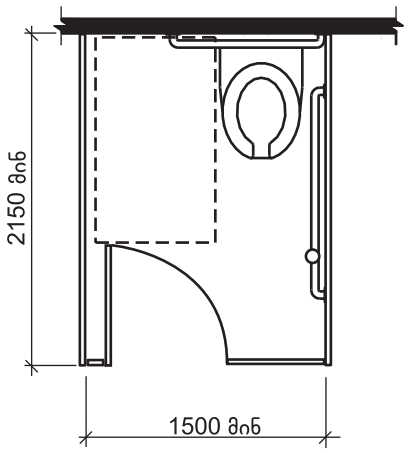

* ტუალეტის ნაკვეთურების ზომა
604.9.2.3. ქვეთავის მიხედვით

სურათი 604.9.3 (ბ)
ეტლისთვის მისაწვდომი ტუალეტის
ნაკვეთურების კარები
გამონაკლისი 3 - ეტლის მისაწვდომი ალტერნატიული
ტუალეტის ნაკვეთურები

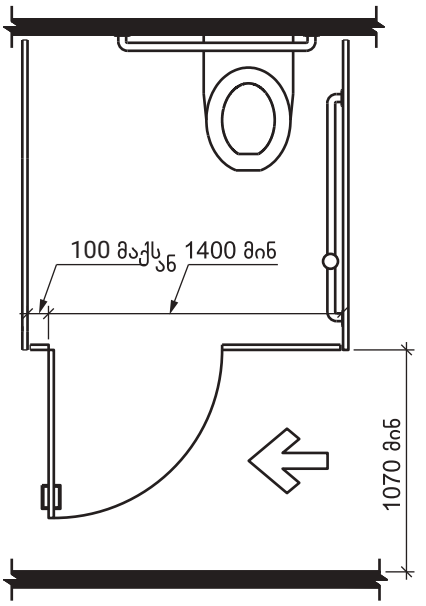

სურათი 604.9.3.1 (ა)
ეტლისთვის მისაწვდომი ტუალეტის ნაკვეთურების
კარების გაღების
მდებარეობა - კარი იღება ტიხრის წინა კედელზე.

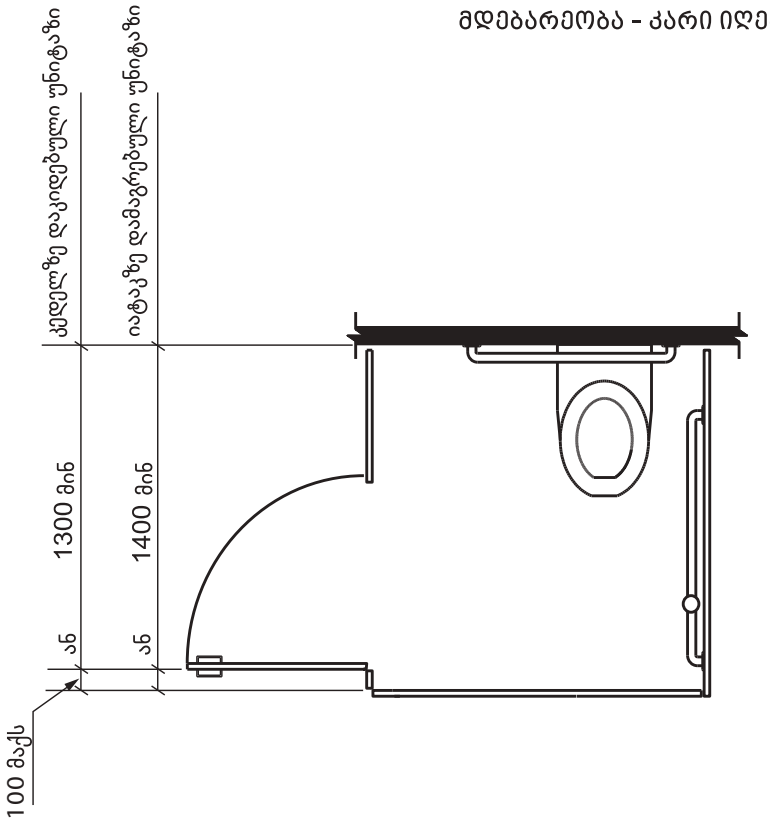

სურათი 604.9.3.1 (ბ)
ეტლისთვის მისაწვდომი ტუალეტის ნაკვეთურების კარის გაღების მდებარეობა
კარი იღება ტიხრის გვერდითა კედელზე.

ხელსაბანები და ნიჟარები

იატაკის თავისუფალი სივრცე. უნდა მოეწყოს 300.3 ქვეთავის (მისაწვდომობის ეროვნული სტანდარტი) შესაბამისი იატაკის თავისუფალი სივრცე, რომელსაც მისადგომი ექნება წინიდან. დატოვებულ უნდა იქნას სივრცე მუხლის სიმაღლემდე და ფეხის ფალანგისთვის, 306-ე ქვეთავის შესაბამისად. გადავსების საწინააღმდეგო მილი არ უნდა იქნას გათვალისწინებული მუხლის სიმაღლემდე და ფეხის ფალანგისთვის არეალის განსაზღვრისას (ქვეთავი 303. დონის შეცვლა ზოგადი. იატაკის ზედაპირებზე დონის შეცვლა უნდა მოხდეს 303-ე ქვეთავის შესაბამისად. შვეული. დასაშვებია, დონე შეიცვალოს შვეულად, არაუმეტეს 6,5 მმ-ით. ხალიჩა. ხალიჩა ან ხალიჩის ნაჭერი საიმედოდ უნდა მიმაგრდეს და უნდა ჰქონდეს მაგარი ბალიში, საფენი ან ქვესაგები ან არ უნდა ჰქონდეს ბალიში ან საფენი. ხალიჩას ან ხალიჩის ნაჭერს უნდა ჰქონდეს დაბალყულფებიანი, მკვრივყულფებიანი, დაბალი თავწაჭრილ კვანძებიანი ან დაბალზე გადაჭრილ/გადაუჭრელ კვანძებიანი სტრუქტურა. კვანძის მაქსიმალური სიმაღლე 13 მმ უნდა იყოს. ხალიჩის კიდეები უნდა დამაგრდეს იატაკზე და კიდის მთელ სიგრძეზე უნდა ჰქონდეს არშია იხ. სურათი 302.3)

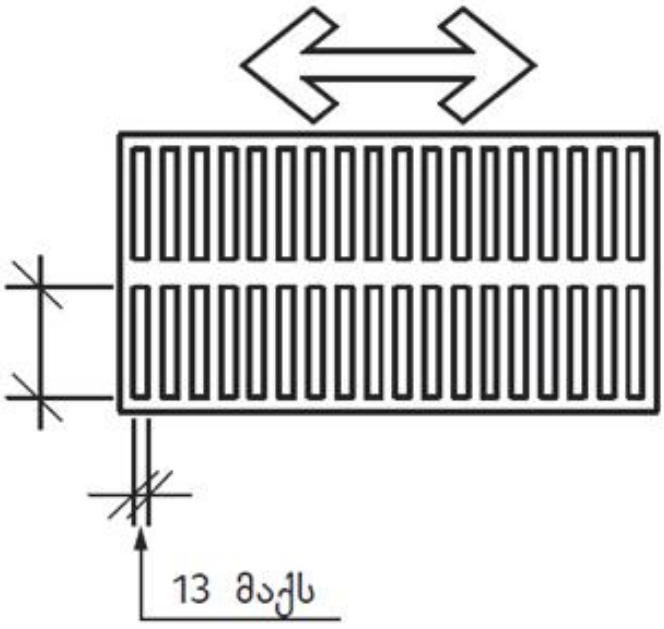

სურ. 302.3
იატაკის ზედაპირებში გამავალი ღიობი

- **სიმაღლე.** ხელსაბანებისა და ნიჟარების წინა მხარე იატაკიდან, არაუმეტეს, 860 მმ სიმაღლეზე უნდა იყოს რკალის ან დახლის ზედაპირის ყველაზე მაღალ წერტილში გაზომვისას (იხ. სურათი 606.3).

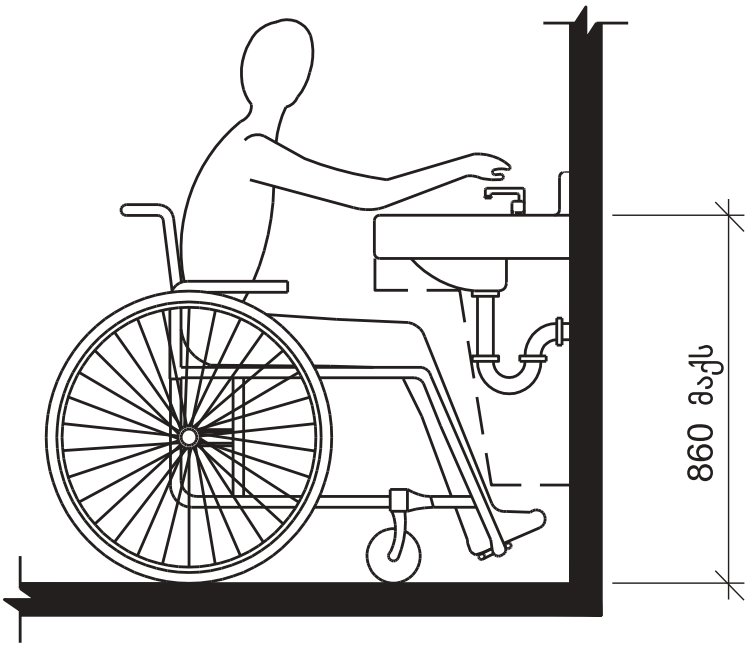

სურათი 606.3
ხელსაბანებისა და ნიჟარების სიმაღლე

- **ხელსაბანები მიწვდომის გაზრდილი დიაპაზონით.** სადაც ხელსაბანებთან საჭიროა მიწვ-დომის გაზრდილი დიაპაზონი, ონკანები და საპნის დისპენსერების სამართავების მიწვდომის სიღრმე, არაუმეტეს, 280 მმ უნდა იყოს. წყლისა და საპნის სადინართან მიწვდომის სიღრმე უნდა იყოს, არაუმეტეს, 280 მმ. ხელსაბანები იატაკიდან არაუმეტეს 860 მმ სიმაღლეზე უნდა იყოს, რკალის ან დახლის ზედაპირის ყველაზე მაღალ წერტილში გაზომვისას.

- **დაუცველი მილები და ზედაპირები.** წყლისა და წყალარინების მილები ხელსაბანებისა და ნიჟარების ქვეშ იზოლირებული უნდა იყოს ან სხვაგვარად უნდა იყოს დაცული შეხებისგან. ხელსაბანებისა და ნიჟარების ქვეშ არ უნდა იყოს ბასრი ან ფხაჭნია ზედაპირები.

სანიტარულ-ჰიგიენური კვანძები - არსებული მდგომარეობა: !

- ⚠ სამივე სართულზე არსებული საპირფარეშოს კარი არის დასაშვებზე ვიწრო;
- ⚠ კარებს აქვს ზღურბლები;
- ⚠ საპირფარეშო კაბინები არის ვიწრო;
- ⚠ უნიტაზები არასტანდარტულია, არც ერთ მათგანს არ აქვს სახელურები;
- ⚠ ხელსაბანები მაღალია და არ აქვს ეტლით მოსარგებლე მომხმარებლისთვის აუცილებელი შეღრმავება.

სანიტარულ-ჰიგიენური კვანძები - რეკომენდაცია:

- ყოველ სართულზე უნდა მოეწყოს, სულ მცირე, ერთი მისაწვდომი საპირფარეშო;
- საპირფარეშოების კარები უნდა იყოს მინ. 900 მმ. სიგანის;
- იგი უნდა იღებოდეს, როგორც შიგნით, ასევე გარეთ;
- სახელურები და საკეტები უნდა იყოს მარტივად გამოსაყენებელი, მათი მოხმარება არ უნდა საჭიროებდეს დიდ ფიზიკურ ძალისხმევას;
- ხელსაბანები იატაკიდან არაუმეტეს 860 მმ სიმაღლეზე უნდა იყოს;
- ყველა საპირფარეშოს შესასვლელი უნდა იყოს ნულოვანი, ზღურბლის გარეშე;
- საპირფარეშო კაბინაში სივრცე უნდა იყოს 1500X1500 მმ;
- ადაპტირებულ საპირფარეშოში უნიტაზი უნდა იყოს დამონტაჟებული იატაკიდან 430-480 მმ სიმაღლეზე;
- უნიტაზის ორივე მხარეს უნდა იყოს დამონტაჟებული ასაკეცი სახელურები იატაკიდან 80 სმ სიმაღლეზე;
- სახელურებიდან კედლამდე უნდა იყოს მინ. 90 სმ მანძილი ეტლით მისადგომად. ხელსაბან ნიჟარას უნდა ჰქონდეს შეღრმავებული წინა მხარე ეტლით მოსარგებლე მომხმარებლისთვის;
- სარკის ქვედა წიბო და ხელის საშრობი უნდა განთავსდეს არაუმეტეს 90 სმ სიმაღლეზე; ნიჟარა უნდა განთავსდეს იატაკიდან არაუმეტეს 85 სმ სიმაღლეზე;
- ყველა საპირფარეშოში, უნიტაზი, ნიჟარა, ქაღალდის საკიდი, სარკე, სასაპნე, ხელის საშრობი, ურნა და მისთ. უნდა ქმნიდეს კონტრასტს არსებულ კედლებსა და იატაკთან;
- საპირფარეშოების იატაკი უნდა იყოს სწორი და არასრიალა.

ᲡᲮᲓᲝᲛᲐᲗᲐ ᲓᲐᲠᲑᲐᲖᲘ

უმაღლესი საბჭოს შენობის მეორე სართულზე არსებულ სხდომათა დარბაზში არის სხვაობა იატაკის დონეებს შორის, რაც ქმნის გადაადგილების ბარიერს ეტლით მოსარგებლე ადამიანისთვის.

დარბაზში საჭიროა ტრიბუნასთან მისასვლელი სივრცისა და მოქალაქეებისთვის განკუთვნილ სივრცეში მისასვლელის მოწყობა ეტლით მოსარგებლისთვის.

ქვემოთ მოცემულია ტრიბუნასთან მისასვლელი სივრცის ადაპტირებისთვის შემოთავაზებული ვარიანტები:

ᲕᲐᲠᲘᲐᲜᲢᲘ I: პანდუსის მოწყობა დარბაზში არსებულ ტრიბუნასთან მისასვლელად;

ᲕᲐᲠᲘᲐᲜᲢᲘ II: შესასვლელი კარიდან ტრიბუნამდე მისასვლელი ბილიკის ნულოვან დონეზე დაყვანა;

ᲕᲐᲠᲘᲐᲜᲢᲘ III: დარბაზში ახალი იატაკის საფარის მოწყობამდე და დონის გათანაბრებამდე დასაშვებია პორტატული/მოძრავი პანდუსის გამოყენება.

ასევე საჭიროა მოქალაქეებისთვის განკუთვნილ სივრცესთან მისასვლელად პანდუსის მოწყობა.

ᲡᲮᲓᲝᲛᲐᲗᲐ ᲓᲐᲠᲑᲐᲖᲘ - ᲐᲠᲡᲔᲑᲣᲚᲘ ᲛᲓᲒᲝᲛᲐᲠᲔᲝᲑᲐ:

- ᲒᲐᲜᲡᲮᲕᲐᲕᲔᲑᲐ ᲘᲐᲢᲐᲙᲘᲡ ᲓᲝᲜᲔᲔᲑᲡ ᲨᲝᲠᲘᲡ;
- ᲢᲠᲘᲑᲣᲜᲐᲡ ᲐᲠ ᲐᲥᲕᲡ ᲛᲘᲡᲐᲓᲒᲝᲛᲘ ᲛᲝᲑᲘᲚᲝᲑᲘᲡ ᲨᲔᲖᲦᲣᲓᲕᲘᲡ ᲛᲥᲝᲜᲔ ᲞᲘᲠᲔᲑᲘᲡᲗᲕᲘᲡ;
- ᲐᲠᲡᲔᲑᲣᲚᲘ ᲒᲐᲜᲐᲗᲔᲑᲐ ᲨᲔᲔᲡᲐᲑᲐᲛᲔᲑᲐ ᲡᲢᲐᲜᲓᲐᲠᲢᲔᲑᲡ ᲓᲐ ᲡᲐᲭᲘᲠᲝᲐ ᲛᲪᲘᲠᲔᲛᲮᲔᲓᲕᲔᲚᲘ ᲐᲓᲐᲛᲘᲐᲜᲔᲑᲘᲡᲗᲕᲘᲡ, ᲜᲐᲗᲣᲠᲔᲑᲘᲡ ᲨᲔᲪᲕᲚᲘᲡ ᲨᲔᲛᲗᲮᲕᲔᲕᲐᲨᲘ, ᲒᲐᲜᲐᲗᲔᲑᲘᲡ ᲓᲝᲜᲔ ᲣᲜᲓᲐ ᲓᲐᲠᲩᲔᲡ ᲘᲓᲔᲜᲢᲘᲣᲠᲘ.

ᲡᲮᲓᲝᲛᲐᲗᲐ ᲓᲐᲠᲑᲐᲖᲘ - ᲠᲔᲙᲝᲛᲔᲜᲓᲐᲪᲘᲐ:

- ᲢᲠᲘᲑᲣᲜᲐᲖᲔ ᲐᲡᲐᲡᲕᲚᲔᲚᲘ ᲣᲜᲓᲐ ᲘᲧᲝᲡ ᲛᲘᲡᲐᲬᲕᲓᲝᲛᲘ ᲛᲝᲑᲘᲚᲝᲑᲘᲡ ᲨᲔᲖᲦᲣᲓᲕᲘᲡ ᲛᲥᲝᲜᲔ ᲞᲘᲠᲔᲑᲘᲡᲗᲕᲘᲡ (ᲘᲮ. ᲖᲔᲛᲝᲗ ᲐᲠᲡᲔᲑᲣᲚᲘ ᲡᲐᲛᲘ ᲨᲔᲡᲐᲫᲚᲝ ᲕᲐᲠᲘᲐᲜᲢᲘ);

ᲓᲔᲠᲔᲤᲜᲔᲑᲘ

უმაღლესი საბჭოს შენობაში მეორე სართულის ფოიეში არსებულ მინის დაბალ კედელს სასურველია დაუმაგრდეს მოაჯირები, რათა მიყრდნობისას ვინმე არ დაზიანდეს. ასევე, დამატებით აუცილებელია, რომ უმაღლესმა საბჭომ განხორციელოს შემდეგი ქმედებები:

- მოაჯირები უნდა განთავსდეს მინის კედლის თავზე, მთელს სიგრძეზე. მოაჯირი უნდა იყოს მყარი მასალის, ლითონის ან ხის, განივი კვეთის, კედლებში ან იატაკში მყარად ჩამაგრებული, ნაწიბურებისგან თავისუფალი.
- დერეფნებში არსებულ ფანჯრებზე იქ, სადაც ამჟამად არ არის, უნდა განთავსდეს ფარდა-ჟალუზები, რათა შესაძლებელი იყოს მათი გამოყენებით შენობაში შემომავალი ქარბი მზის სინათლის შეზღუდვა. თუმცა აუცილებლად გასათვალისწინებელია, რომ არ მოხდეს სივრცის დაბნელება. ამიტომ სასურველია, დაიკიდოს თეთრი ფერის ფარდა-ჟალუზი და მათი გახსნა ან დახურვა საჭიროებისამებრ მოხდეს.
- პირველი სართულის ფოიეში არსებული სამი საფეხური ფეხის დაცურების საწინააღმდეგო კანტებით უნდა მოინიშნოს.
- დერეფნებში საჭიროა ეკიდოს საპირფარეშოს და გასასვლელების მიმანიშნებლები. გასასვლელის მიმანიშნებლები მუდმივად მწყობრში უნდა იყოს, რომ შუქის ჩაქრობის შემთხვევაში ადვილი იყოს მისი დანახვა.
- დერეფნებში შესაცვლელია განათების ხარისხი. იხ. პარაგრაფი „განათება“. მნიშვნელოვანია, რომ თავიდან ავირიდოთ დერეფნებში მოულოდნელად დადგმული ობიექტები. მაგალითად, ბანერები, ყუთები და სხვა ისეთი ნივთები, რაც შეიძლება ბარიერი აღმოჩნდეს მხედველობადაქვეითებული ან მობილობის შეზღუდვის მქონე ადამიანისთვის.

დერეფნები - არსებული მდგომარეობა:

- მეორე სართულის ფოიეში არის მინის კედელი, რომელიც არ არის საკმარისად მყარი, არ აქვს მოაჯირი და საფრთხის შემცველია;
- დერეფნები ზედმეტად გადანათებულია გარედან შემომავალი მზის სხივებით;
- პირველი სართულის დერეფანში არის სამსაფეხურიანი კიბე, რომელიც მიუწვდომელია ეტლით მოსარგებლეთათვის და შეუმჩნეველია მხედველობის დარღვევის მქონეთათვის;
- დერეფნებში არსებული განათება არასაკმარისია მცირე მხედველებისთვის;
- გასასვლელის არსებული მიმანიშნებლები არ არის მკვეთრი და შესამჩნევი.

დერეფნები - რეკომენდაცია:

- დერეფნებში არსებული განათება უნდა გაიზარდოს (დამატებითი ინფორმაციისთვის იხილეთ ქვეთავი „განათება“);
- გასასვლელის მიმანიშნებლები მუდმივად უნდა იყოს განათებული და უნდა დაემატოს დერეფნებში საპირფარეშოს მიმანიშნებლები.

აივნები

უმაღლესი საბჭოს შენობის სამი სართულიდან ორ სართულს გააჩნია აივნები, სადაც მოხვედრა ზოგიერთი კარის სივიწროვისა თუ ზღურბლის სიმაღლის გამო გართულებული ან შეუძლებელია. საჭიროა კარების გაგანიერება მინიმუმ 900 მმ-ზე და ზღურბლების დაყვანა ნულოვან დონემდე (იმ ნაწილში, სადაც კარი არის ორფრთიანი, შესაძლებელია ზედმეტი ჩარევის გარეშე ერთი ფრთის გაგანიერება 900 მმ-მდე).სადაც აივანზე გასასვლელი ორი დამოუკიდებელი კარია და ერთ-ერთი მათგანი მაინც არის აქ მოცემული სტანდარტების შესაბამისი, მეორე კარი აღარ საჭიროებს გაგანიერებას.

აივნები - არსებული მდგომარეობა:

- **არსებულ აივნებს აქვს ვიწრო და ზღურბლიანი კარი.**

აივნები - რეკომენდაცია:

- **სადაც აივანზე გასასვლელი მხოლოდ ერთი კარია და არ არის სტანდარტების შესაბამისი საჭიროა კარის გაგანიერება და ზღურბლის ნულოვან დონემდე დაყვანა (დამატებითი ინფორმაციის იხილეთ ქვეთავი „კარი“).**
- **ალტერნატიულად, შესაძლებელია ზღურბლზე ადაპტირებული გადასასვლელების გაკეთება.**

განათება

განათების დონე უნდა შეესაბამებოდეს სივრცის დანიშნულებას, რადგან სხვადასხვა მოქმედებისთვის განსხვავებული განათებაა საკმარისი. მაგ.: ის შუქი, რაც სველ წერტილებთანაა საკმარისი, ხშირად არაა საკმარისი კითხვისთვის. სხვადასხვა სივრცეში საჭირო განათების მინიმალური დონე ლუმენი/ლუმიქსებში იხ. ქვემოთ არსებულ ცხრილში.

სივრცე კითხვისა და ნაბეჭდ დოკუმენტებზე სამუშაოდ	500
შეხვედრების და საკონფერენციო სივრცე	300
შესასვლელები, დერეფნები, სხვადასხვა აპარატის მიმდებარე ტერიტორია (მაგ.: ბანკომატები, ყავის აპარატები)	200
სანიტარული აღგილები	150
კიბეები, ღიფტი	100

სივრცის ფერებისა და კონტრასტების, აგრეთვე დიზაინის ცვლილებისას, შესაძლოა განათება შესაცვლელი გახდეს. აქედან გამომდინარე, ნებისმიერი ცვლილებისას, გასათვალისწინებელია ცხრილში მოცემული ინფორმაცია ან საჭიროა შესაბამისი ცოდნის მქონე ექსპერტის ჩართვა დაგეგმვისა და განხორციელების პროცესში.

აღნიშნული პარამეტრების დანერგვისთვის საჭიროა უმაღლესი საბჭოს შენობაში არსებული ჩამრთველები იყოს ადვილად შემჩნევადი, რისი მიღწევაც შეიძლება ჩამრთველის ირგვლივ კონტრასტული ფერის კანტის გაკეთებით. კანტი შეიძლება იყოს 3-5 სანტიმეტრი სიგანის. ჩამრთველებთან ერთად მოიაზრება ე.წ. შტეფსელებიც.

აჭარის უმაღლესი საბჭოს შენობის სხვადასხვა სივრცეში განათების შესახებ კომენტარები იხილეთ თითოეული სივრცის მიხედვით.

ფერები

მოსახლეობის უმრავლესობა ფერებს ხედავს ისე, როგორც ეს ქვემოთ მდებარე ნახატზე პირველ წრეშია გამოსახული. ამავე ფერებს მხედველობითი აღქმის რამდენიმე კონკრეტული დარღვევის მქონე ადამიანები კი ისე ხედავენ, როგორც მომდევნო წრეებშია გამოსახული. გასათვალისწინებელია, რომ ის ფერები, რომლებიც პირველ წრეზე განსხვავდება ერთმანეთისგან, დანარჩენებზე კი თითქმის ერთნაირია, გვერდიგვერდ არ გამოვიყენოთ, განსაკუთრებით მაშინ, თუ ობიექტსა და ფონს შორის კონტრასტის შექმნა გვსურს. ამრიგად, უნდა მოვერიდოთ შემდეგ კომბინაციებს: მწვანე-წითელი-სტაფილოსფერი; ცისფერი-ლურჯი-იასამნისფერი-იისფერი; წითელი-სტაფილოსფერი-ყვითელი; მწვანე-ნაცრისფერი-ლურ-ჯი-ცისფერი; იასამნისფერი-ყავისფერი-შინდისფერი.

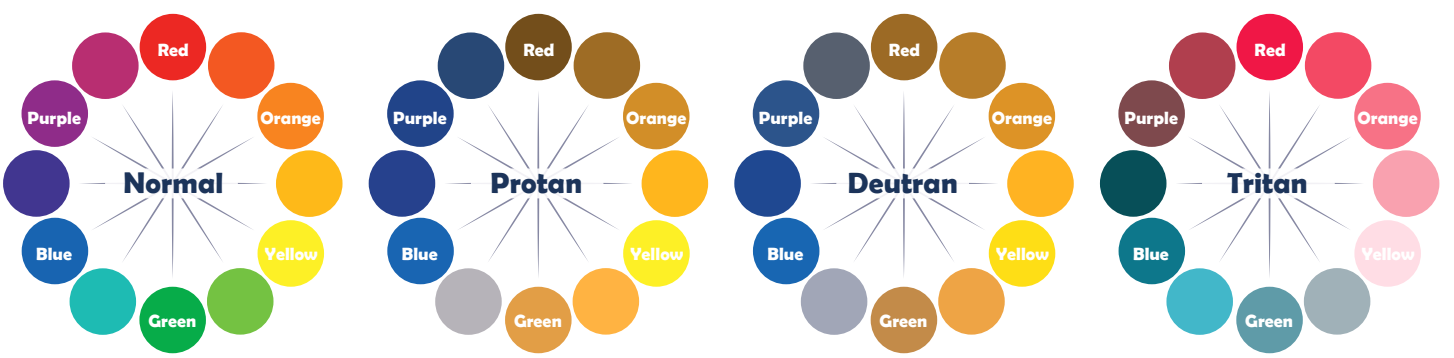

შიდა ეზო და შესასვლელი

- **მთავარი შესასვლელი** უნდა მდებარეობდეს მისაწვდომ სვლაგეზზე (მარშრუტი) საზოგადოებრივი და საერთო გამოყენების ფართობებიდან;
- ყველა სივრცესა და ელემენტს, რომლებიც ერთეულის ნაწილია, უნდა **აკავშირებდეს,** სულ მცირე, ერთი მისაწვდომი სვლაგეზი. მისაწვდომი სვლაგეზები უნდა ემთხვეოდეს ან უნდა მდებარეობდეს მთავარ მიმოსვლის ბილიკებზე.
- ყველა ოთახში, რომელსაც მისაწვდომი სვლაგეზი ემსახურება, უნდა იყოს **მოსატრიალებელი სივრცე.**
- მისაწვდომი სვლაგეზი უნდა მოიცავდეს ერთ ან ერთზე მეტ ქვემოთ მოცემულ **ელემენტს:** სავალი ზედაპირები, რომელიც არ არის 1:20-ზე მეტად დახრილი, კარები და გზა-კარები, პანდუსები, ლიფტები და ბაქან-ლიფტები.

უმაღლესი საბჭოს შენობის ეზოში არსებულ სამ საფეხურზე აუცილებელია გაკეთდეს ფეხის დაცურების საწინააღმდეგო კანტები და რადგან ეზოში არსებული ქვაფენილი და მზის სხივების ჩრდილი ორივე თავისებურად ართულებს სავალი ზედაპირის ერთგვაროვნების აღქმას, აუცილებელია ყველა საფეხურზე, ფეხის დაცურების საწინააღმდეგო კანტის გვერდით, დამატებით 5-6 სმ. სიგანის, თეთრი ან ყვითელი ფერის ხაზოვანი მონიშვნა გაკეთდეს კაუჩუკის შემცველი საღებავით.

ამ ეტაპზე, ზემოდან ქვემოთ მოძრაობისას, მცირემხედველი ადამიანისთვის ძალიან გართულებულია იმის შემჩნევა, რომ იქ საერთოდ არის საფეხურები და მით უმეტეს რთულია იმის იდენტიფიცირება, თუ ზუსტად სად იწყება ჩასაბიჯებელი. შედარებით სწრაფად მოძრაობისას, საფეხურების გვიან შემჩნევის გამო, შესაძლოა დაგვიანდეს რეაქცია და გამოიწვიოს ფეხის ჩავარდნა.

ასევე, საფეხურების გვერდები უნდა იყოს შემოსაზღვრული მოაჯირებით ან დაემატოს მცენარეების ქოთნები ისე, რომ მათ შორის 30-40 სანტიმეტრზე მეტი სიცარიელე არ დარჩეს. ასევე ქოთნების დამატება სასურველია აუზის ზედა მხარეს ისე, რომ ქოთნები კიბიდან კიბემდე, მთლიან რკალზე იყოს განლაგებული.

შიდა ეზო და შესასვლელი - არსებული მდგომარეობა: !

- **გართულებულია სავალი ზედაპირის აღქმა;**
- **კიბის საფეხურები არ არის საკმარისად კარგად შესამჩნევი;**
- **კიბის ორივე მხარეს არის ჩასავარდნი.**

შიდა ეზო და შესასვლელი - რეკომენდაცია:

- კიბის საფეხურებზე უნდა დამაგრდეს ფეხის დაცურების საწინააღმდეგო კანტები;
- დამატებით, კანტების გვერდით, უნდა გაკეთდეს 5-6 სმ სიგანის ზოლი კაუჩუკის შემცველი საღებავით, რათა მისი კიდეები შესამჩნევი გახდეს მცირემხედველი ადამიანებისთვის;
- კიბის მარჯვენა და მარცხენა მხარეს უნდა გაკეთდეს მოაჯირები (დამატებითი ინფორმაციისთვის იხილეთ ქვეთავი „მოაჯირი“) ან დაიდგას ყვავილის ქოთნები ისე, რომ ფეხის ჩასავარდნი ადგილი არ იყოს დარჩენილი
- ქოთნის მცენარეები უნდა განთავსდეს აუზის ზედა მხარესაც.

ავტოტრანსპორტის გაჩერებები და სადგომები/პარკინგი

აჭარის უმაღლესი საბჭოს შენობის ავტოტრანსპორტის გაჩერებებისა და სადგომების შეზღუდული შესაძლებლობის მქონე პირების მოთხოვნებზე ადაპტაციის მიზნით, აუცილებელია გათვალისწინებული იყოს შემდეგი საკითხები:

- **სატრანსპორტო საშუალების გასაჩერებელი სივრცის ზომა.** მსუბუქი ავტომობილების გასაჩერებელი სივრცეები უნდა იყოს, არაუმცირეს 2500 მმ სიგანის. მიკროავტობუსების გასაჩერებელი სივრცეები უნდა იყოს, არაუმცირეს 3500 მმ სიგანის.

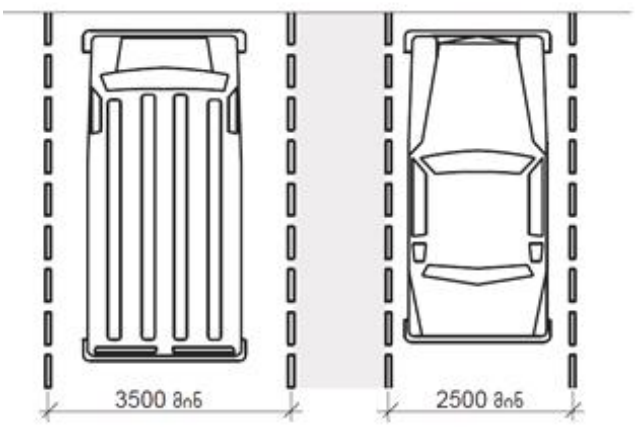

სურათი 502.2(ა)
სატრანსპორტო საშუალების გასაჩერებელი სივრცის ზომა. მიკროავტობუსის გასაჩერებელი სივრცის მისაწვდომი გასავლელი

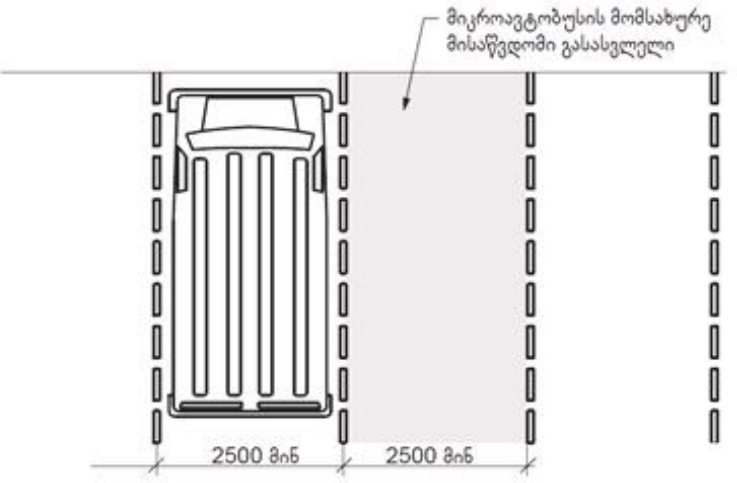

სურათი 502.2 (ბ)
მიკროავტობუსის გასაჩერებელი სივრცის ზომა გამონაკლისი

- **საავტომობილო სივრცეების მონიშვნა.** მსუბუქი ავტომობილებისა და მიკროავტობუსების გასაჩერებელი სივრცეების სიგანის განსასაზღვრად დახაზული უნდა იყოს. სადაც გასაჩერებელი სივრცეები ხაზებითაა მონიშნული, გასაჩერებელი სივრცეებისა და მომიჯნავე მისაწვდომი გასავლელების სიგანე უნდა გაიზომოს მონიშვნების ღერძიდან.

- **მდებარეობა.** მისაწვდომი გასავლელები უნდა ესაზღვრებოდეს მისაწვდომ სვლაგეზს. დასაშვებია, ორ ავტოსადგომ სივრცეს საერთო მისაწვდომი გასავლელი ჰქონდეს. მისაწვდომმა გასავლელებმა არ უნდა გადაფაროს საავტომობილო გზა. დასაშვებია, ავტოსადგომ სივრცეებს ჰქონდეს მისაწვდომი გასავლელები მსუბუქი ავტომობილის ან მიკროავტობუსის ორივე მხარეს. დახრილად განთავსებული მიკროავტობუსების გასაჩერებელი სივრცეების მისაწვდომი გასავლელები დასაშვებია შეიჭრას ავტოსადგომის მომსახურე საფეხმავლო ბილიკზე.

- **სიგანე.** მსუბუქი ავტომობილებისა და მიკროავტობუსების გასაჩერებელი სივრცეების მისაწვდომი გასავლელები, არაუმცირეს, 1500 მმ სიგანის უნდა იყოს.

- **სიგრძე.** მისაწვდომი გასავლელები უნდა გაგრძელდეს იმ ავტოსადგომი სივრცეების მთელ სიგრძეზე, რომელებსაც ისინი ემსახურება.

- **აღნიშვნები.** მისაწვდომი გასავლელები უნდა აღინიშნოს გრაფიკულად, გასავლელებში პარკინგის თავიდან ასაცილებლად. სადაც მისაწვდომი გასავლელები ხაზებითაა აღნიშნული, მისაწვდომი გასავლელებისა და მომიჯნავე ავტოსადგომი სივრცეების სიგანე უნდა გაიზომოს აღნიშვნების შუახაზიდან.

- **შვეული თავისუფალი სივრცე.** არაუმცირეს 2500 მმ შვეული თავისუფალი სივრცე უნდა მდებარეობდეს შემდეგ ადგილებზე:

  1. მიკროავტობუსებისთვის გასაჩერებელ სივრცეებზე;

  2. მისაწვდომ გასავლელებზე, რომლებიც განკუთვნილია მიკროავტობუსების გასაჩერებელი სივრცისათვის;

  3. მიკროავტობუსების გასაჩერებელ სივრცემდე მისასვლელ საავტომობილო გზებზე.

- **კავშირი მისაწვდომ სვლა გეზებთან.** ავტოსადგომი სივრცეები და მისაწვდომი გასავლელები ისე უნდა იყოს დაგეგმარებული, რომ მსუბუქი ავტომობილებისა და მიკროავტობუსების გაჩერების შემთხვევაში არ ჩაიხერგოს მომიჯნავე მისაწვდომი სვლაგეზებისათვის განკუთვნილი აუცილებელი თავისუფალი სიგანე.

- **ფართო ტროტუარები.** სადაც მოსაზღვრე ტროტუარების ან მისაწვდომი სავალი არეალის სიგანე აღემატება 4300 მმ-ს, ქუჩაში ავტოსადგომის სრულ სიგრძეზე უნდა არსებობდეს არაუმცირეს 1500 მმ სიგანის მისაწვდომი გასავლელები, რომლებიც უნდა უკავშირდებოდეს ფეხით მოსიარულეთა მისადგომ გზას.

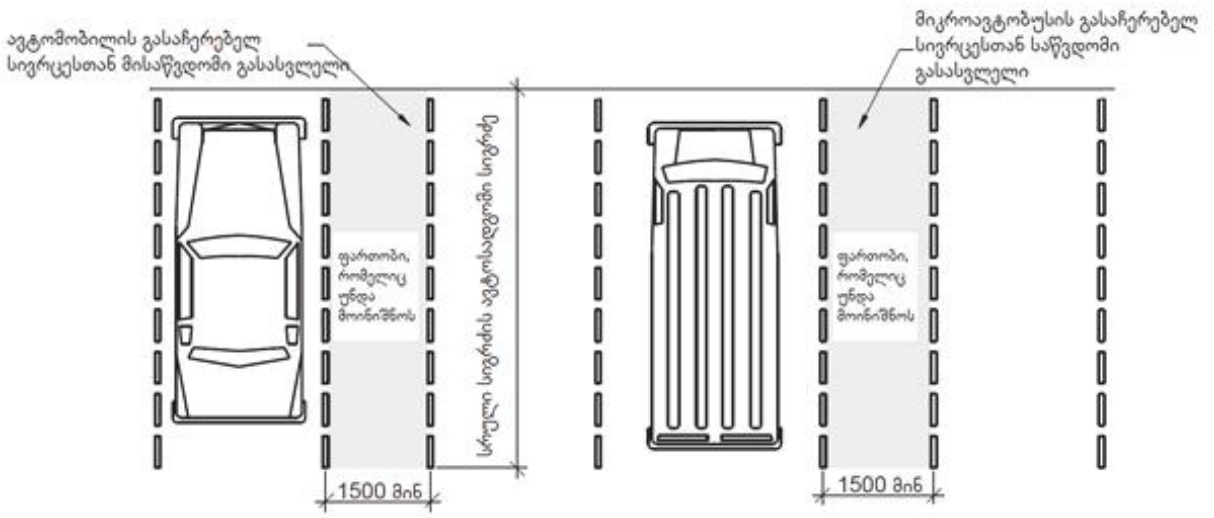

სურათი 502.4
ავტოსადგომის სივრცის მისაწვდომი გასავლელები

ამჟამად აჭარის უმაღლეს საბჭოს შენობასთან არსებული პარკინგი არ შეესაბამება შეზღუდული შესაძლებლობის მქონე პირთა ავტოსატრანსპორტო საშუალებების გაჩერებისთვის საჭირო სტანდარტებს და საჭიროებს ზემოთ აღწერილი მახასიათებლების გათვალისწინებით გადაკეთებას.

ევაკუაცია

წინასწარი შეთანხმების გარეშე, კრიზისულ სიტუაციაში შეიძლება მოხდეს პასუხისმგებლობის დიფუზია, ანუ ყველამ ჩათვალოს, რომ ვიღაც სხვა დაეხმარება შენობაში მყოფ ადამიანს. აუცილებელია არსებობდეს ევაკუაციის სტრატეგია და წინასწარ იყოს დაზუსტებული, საგანგებო მდგომარეობის დროს ვის რა როლი ექნება, თუ ვინ იქნება მხედველობის ან მობილობის შეზღუდვის მქონე ადამიანის დამხმარე. ამასთანავე, სტრესულ სიტუაციაში ძალიან კარგი სივრცითი ორიენტაციის მქონე ადამიანმაც შეიძლება დამოუკიდებლად ვერ შეძლოს გადაადგილება.

რეკომენდაციები კოვიდ 19-ის პრევენციისთვის

შენობის შესასვლელში განთავსებული დეზობარიერი, ასევე მისი გამოყენების ინსტრუქცია, სადეზინფექციო ხსნარების დისპენსერები და მათი გამოყენების ინსტრუქციები უნდა იყოს განთავსებული იმგვარად, რომ ადვილი იყოს მათი შემჩნევა მხედველობის დარღვევის მქონე ადამიანებისთვის. ისინი უნდა იყოს მკვეთრი, გარემოსთან კონტრასტული ფერის ან ქონდეს მინ. 5 სმ-ის სიგანის მკვეთრი კანტები. შესაძლოა, მათი ფონი შეიცვალოს იმგვარად, რომ შეიქმნას

კონტრასტი, მაგ., კედელი შეიღებოს მუქი ფერის საღებავით. ინსტრუქციები უნდა იყოს მკაფიო, მარტივი და შესაბამისად დასურათებული. ასევე მნიშვნელოვანია დისპენსერის დაკიდების სიმაღლის განსაზღვრის დროს, ეტლით მოსარგებლე და ტანმორჩილი ადამიანების საჭიროებების გათვალისწინება. სასურველია, დისპენსერი იატაკიდან არაუმეტეს 120 სმ. სიმაღლეზე ეკიდოს.

რეკომენდაციები აჭარის უმაღლესი საბჭოს შენობის სმენადაქვეითებულ/სმენისარმქონეთათვის მისაწვდომობის გაზრდასთან დაკავშირებით

აჭარის უმაღლესი საბჭოს შენობის ხელმისაწვდომობის გაზრდა სმენისარმქონე/სმენადაქვეითებული ადამიანებისთვის, შეზღუდული შესაძლებლობის მქონე პირთა სხვა კატეგორიებთან შედარებით, უფრო მარტივია, რადგან მეტწილად კომუნიკაციის სირთულეების გადალახვას და ინფორმაციული ხელმისაწვდომობის კუთხით შენობის ადაპტირებას მოიცავს.

საშვთა ბიურო და შენობაში შესვლა

სმენადქვეითებული მოქალაქის სრულფასოვნად მომსახურებისთვის აუცილებელია საშვის გამცემი თანამშრომლის სახე იყოს საკმარისად განათებული და სინათლე ისე არ ხვდებოდეს ვიზიტორს, რომ თვალს ჭრიდეს. აღნიშნული სპეციფიკის გათვალისწინება არის ძალიან მნიშვნელოვანი, რადგანაც სმენადაქვეითებულთა ნაწილი ბაგეებიდან კითხვის მეთოდს ირჩევს.

საშვის მიღების შემდეგ შენობაში შესვლისთვის, მნიშვნელოვანია უსაფრთხოების შემოწმების პროცედურები, ასევე, წერილობით იყოს გამოკრული, რადგან სმენისარმქონე მოქალაქისთვის არ იყოს გაუგებარი, თუ რატომ ხდება მისი შემოწმება და საჭიროების შესაბამისად მისი ჩანთის ან ჯიბეების დათვალიერება.

შენობაში შესვლის უფლების მისაღებად, აუცილებელია საშვის ასაღებ განყოფილებაში წერილობით იყოს გამოკრული აღნიშნული პროცედურისთვის მოქალაქის მხრიდან საჭირო დოკუმენტაციის წარდგენის შესახებ ინფორმაცია (სასურველია იყოს ქვემოთ ფოტოზე მონიშნულ ადგილას).

საშვის გამცემი პერსონალი უნდა ფლობდეს ჟესტურ ენას, რათა შეძლოს სმენისარმქონე მოქალაქესთან საჭიროებისამებრ დიალოგის წარმართვა.

ფოტო: საჭირო დოკუმენტაციის შესახებ ინფორმაციის გამოსაკვრელი ადგილი

დეპუტატთან სტუმრობა

სმენისარმქონე მოქალაქეს დეპუტატთან სტუმრობისას, აუცილებელია თან ახლდეს სურდო თარჯიმანი, თუმცა სმენადაქვეითებული პირის შემთხვევაში შესაძლებელია დამოუკიდებლად სტუმრობაც. მისი ვიზიტის დროს მნიშვნელოვანია დეპუტატის კაბინეტის ან შეხვედრების ოთახის აბრაზე სრულყოფილი წარწერის (სახელი და გვარი, თანამდებობა, სამუშაო საათები) მითითება.

სმენისარმქონეთა მხარდაჭერის და მათდამი დადებითი დამოკიდებულების გამოსახატად, სასურველია აჭარის უმაღლესი საბჭოს დეპუტატებს, საკუთარ კაბინეტში ჰქონდეთ გაკრული ჟესტური ენის ანბანი (დაქტილი) და საჭიროების შემთხვევაში თვითონ შეძლონ საკუთარი – სახელი და გვარის – წარდგენა ჟესტურ ენაზე სმენისარმქონე პირთან.

სხდომათა დარბაზი და ბრიფინგების სივრცე

სხდომათა დარბაზსა და ბრიფინგების სივრცეში, აუცილებელია გამოყოფილი იყოს სურდო თარჯიმნისთვის ადგილი, რომელიც მოქალაქეთათვის განკუთვნილი სკამებიდან კარგად ჩანს, ასევე აუცილებელია განათება კარგად ეცემოდეს აღნიშნულ ადგილს და მის უკანა ფონს წარმოადგენდეს მუქი ფერი (სურდო თარჯიმნისთვის საურველია გამოყოფილ იქნას სურათზე აღნიშნული ადგილი).

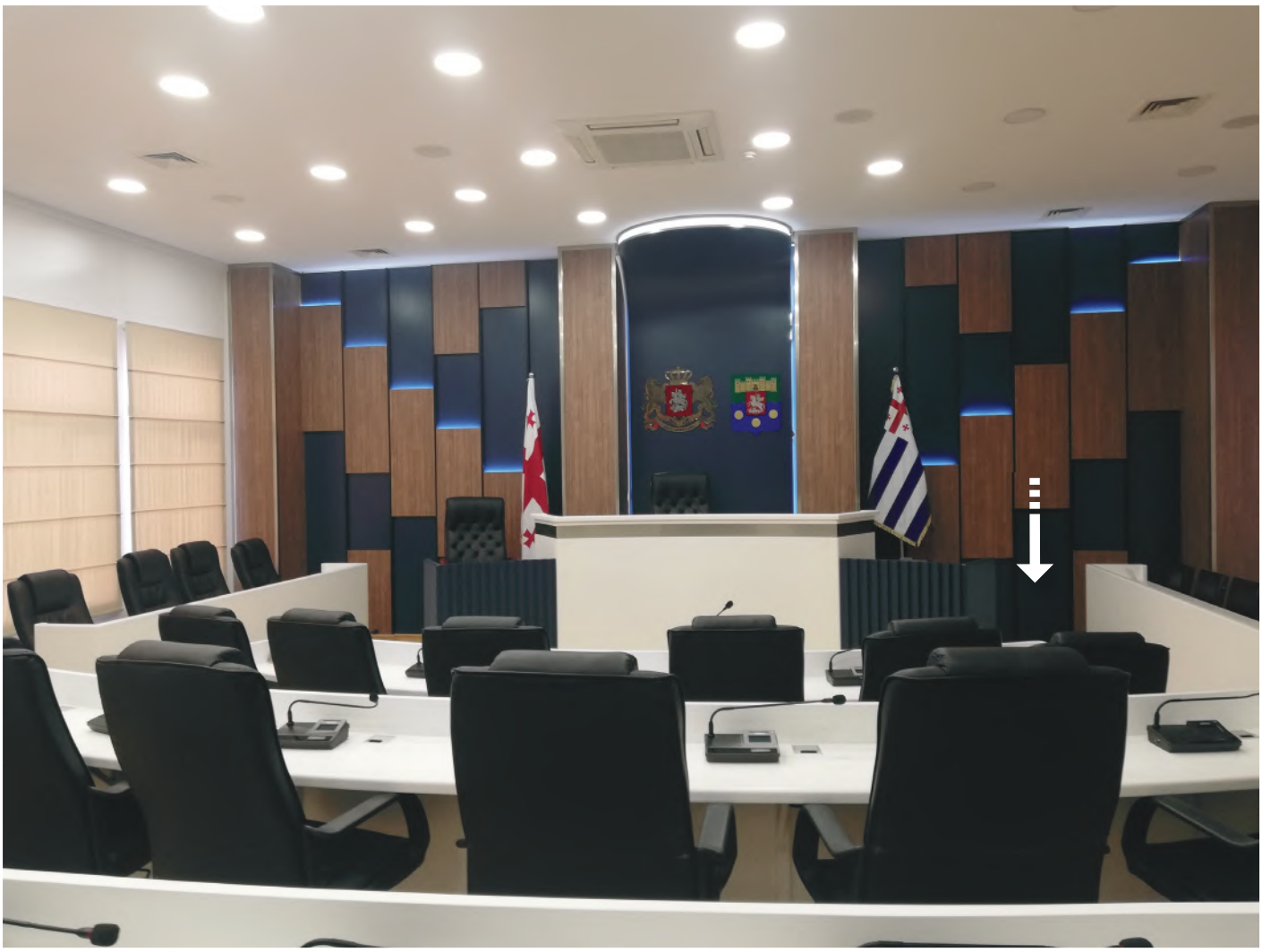

ფოტო: სურდოთარჯიმნის ადგილი სხდომათა დარბაზში

ფოტო: სუჩდოთარჯიმნის ადგილი ბრიფინგების სივრცეში

განგაში და ევაკუაცია

აუცილებელია, აჭარის უმაღლესი საბჭოს შენობაში, განგაშის, ევაკუაციისა და მსგავსი განსაკუთრებული შემთხვევებისთვის დამონტაჟდეს მანათობელი სიგნალი სველ წერტილებში, დერეფნებსა და შეხვედრების ოთახებში, რომლის მნიშვნელობის შესახებ სმენისარმქონეს წინასწარ ექნება ინფორმაცია. აღნიშნული საინფორმაციო დაფა კი სასურველია განთავსდეს დერეფნებში საევაკუაციო გეგმასთან ერთად.

რეკომენდებულია საპირფარეშოებში სიგნალი კარზე ან საერთო კედელზე დამონტაჟდეს.

ფოტო: საევაკუაციო განგაშის სიგნალის დამაგრების ადგილი

შეჯამება

აჭარის ავტონომიური რესპუბლიკის უმაღლესი საბჭოს შენობის მისაწვდომობის გეგმა მობილობის, მხედველობისა და სმენის შეზღუდვის მქონე პირთათვის შემუშავებულია აჭარის უმაღლესი საბჭოს ღია მმართველობის 2020-2021 წლების სამოქმედო გეგმის ფარგლებში.

დოკუმენტი არ არის ამომწურავი და საკმარისი შეზღუდული შესაძლებლობის მქონე პირების წინაშე არსებული ყველა სირთულის გადასაწყვეტად, თუმცა კონცეფციაში მოცემული საკითხები და მისი პრაქტიკაში განხორციელება იქნება წინ გადადგმული ნაბიჯი კიდევ უფრო მისაწვდომი გარემოს შესაქმნელად.

ამასთან, დოკუმენტში მოცემულია ყველა მნიშვნელოვანი რეკომენდაცია, რომელთა გაუთვალისწინებლობა ერთი მხრივ ხელს შეუშლის შეზღუდული შესაძლებლობის მქონე პირთა თანასწორუფლებიან ჩართულობას ქვეყნისა და რეგიონის პოლიტიკურ პროცესებში, მეორე მხრივ კი, შესაძლოა, საფრთხე შეუქმნას მათ სიცოცხლესა და ჯანმრთელობას. დოკუმენტში არსებული რეკომენდაციების გათვალისწინება შეამცირებს შეზღუდული შესაძლებლობის მქონე პირთათვის უფლებების რეალიზების ბარიერებს და ნაწილობრივ ან სრულად აღმოფხვრის რისკებს, რომელიც ამჟამად აფერხებს მობილობის, მხედველობის და სმენის შეზღუდვის მქონე პირთა შენობაში შესვლას, გადაადგილებას, პროცესებში ჩართულობას, ინფორმაციაზე წვდომას და ღირსეულ სამოქალაქო მონაწილეობას.

რეკომენდაციების გათვალისწინება და საჭირო ცვლილებების განხორციელება აჭარის ავტონომიური რესპუბლიკის უმაღლესი საბჭოს შენობას და მასში მიმდინარე საქმიანობას მნიშვნელოვნად მიაახლოებს საქართველოს კონსტიტუციის მე-11 მუხლის მე-4 პუნქტით გათვალისწინებული შეზღუდული შესაძლებლობის მქონე პირთა უფლებების და ინტერესების რეალიზებისთვის საჭირო პირობების შექმნასთან.

ცვლილებების განხორციელება ასევე მნიშვნელოვანი წინსვლა იქნება გაეროს მიერ 2006 წელს მიღებული შეზღუდული შესაძლებლობის მქონე პირთა უფლებების კონვენციის რატიფიცირებით ნაკისრი ვალდებულების შესასრულებლად, რომლის მიხედვითაც სახელმწიფომ და მისმა სტრუქტურებმა უნდა უზრუნველყონ შეზღუდული შესაძლებლობის მქონე პირთა უფლებების დაცვა და მათი სრულფასოვანი ჩართვა ქვეყნის სოციალურ, პოლიტიკურ, ეკონომიკურ, საგანმანათლებლო, კულტურულ და სხვა სფეროებში. დოკუმენტში აღწერილი რეკომენდაციები და მათი განხორციელება ასევე პასუხობს 2020 წელს საქართველოს პარლამენტის მიერ მიღებულ კანონს „შეზღუდული შესაძლებლობის მქონე პირთა უფლებების შესახებ“.

გამოყენებული წყაროები, დოკუმენტები, რეგულაციები

01. საქართველოს კონსტიტუცია;

02. აჭარის ავტონომიური რესპუბლიკის უმაღლესი საბჭოს შენობასა და მიმდებარე ტერიტორიაზე მხედველობის და/ან სმენის დარღვევის და მობილობის შეზღუდვის მქონე პირთათვის არსებული ბარიერების და მისაწვდომობის ანალიზი;

03. აჭარის ავტონომიური რესპუბლიკის უმაღლესი საბჭოს ღია მმართველობის 2020-2021 წლების სამოქმედო გეგმა;

04. საქართველოს მთავრობის 2014 წლის 1 ივნისის N41 დადგენილება შეზღუდული შესაძ-ლებლობის მქონე პირებისთვის სივრცის მოწყობისა და არქიტექტურული და გეგმარებითი ელემენტების ტექნიკური რეგლამენტის დამტკიცების თაობაზე;

05. საქართველოს მთავრობის 2020 წლის 4 დეკემბრის N732 დადგენილება - „ტექნიკური რეგლამენტის – „მისაწვდომობის ეროვნული სტანდარტების“ დამტკიცების თაობაზე“

06. გაერთიანებული ერების ორგანიზაციის შეზღუდული შესაძლებლობის მქონე პირთა უფლებების დაცვის კონვენცია, 2006;

07. საქართველოს განათლებისა და მეცნიერების სამინისტროს მიერ ნათარგმნი და ადაპტირებული ნორვეგიული სტანდარტი NS 11001 – 1.E: 2009 - უნივერსალური დიზაინი ბინათმშენებლობაში, ქართულ ენაზე გამოქვეყნდა 2017 წელს.

08. ICC A117.1-2017- Standard for Accessible and Usable Buildings and Facilities, American National Standard;

09. Willumeit G. 2017, Essentielle Begriffe der DIN N 32984 Bodenindikatoren im öffentlichen Raum, Deutsche Blindenstudienanstalt s.V., Marburg, Deutschland;

10. Geudens, T. No Barriers No Borders – TC Enable, 2006, Salto Mixed Ability Projects – SALTO Inclusion Resource Center;

11. სახელმძღვანელო სამოქალაქო საზოგადოების ორგანიზაციებისთვის ინკლუზიური გადაწყვეტილების მიღებაზე, IDEAS არაფერი ჩვენს შესახებ ჩვენს გარეშე, ბრიტანეთის საბჭო;

12. გზამკვლევი - უსინათლო და მცირემხედველი პირების ინკლუზია არაფორმალური განათლების აქტივობებში, თბილისი, 2016, აანპ მარიანი;

13. „ყველაფერი, რაც ყრუ-უსინათლო პირების შესახებ უნდა ვიცოდეთ“, მალგოჟატა ქშონჟეკი, „ყრუ-უსინათლო პირთა დახმარების ასოციაცია“, პოლონეთი, ქართულ ენაზე გამოქვეყნდა 2019 წელს, ხელმისაწვდომია: http://disability.ge/storage/files/doc/publication.pdf.